四川省建设工程设计出图专用章
中科华创国际工程设计顾问集团有限公司
资质等级范围:建筑行业(建筑工程)甲级
资质证书编号:A151031317 有效期至:2027年09月28日

黄江镇田心社区三线整治项目

（工程编号：2024-060）

施工图设计

总经理：马福桂　　总工程师：王　凯　　项目负责人：崔延渊

中科华创国际工程设计顾问集团有限公司

二〇二四年 六月

设计资质：建筑行业（建筑工程）甲级　市政行业（给水工程、排水工程、道路工程、桥梁工程、热力工程、环境卫生工程）乙级　公路行业（公路）丙级　水利行业（河道整治）丙级　农林行业（农业综合开发工程）乙级　城乡规划编制 乙级

图 纸 目 录

序号	图 号	图 名	图幅
1	ML-00	图纸目录	A2
2	SM-01	结构设计说明	A2
3	DQ-01	电缆拉线手井大样图	A2
4	DQ-02	沟槽开挖、破除大样图	A2
5	DQ-03	南门一街、东门巷原平面图	A2
6	DQ-04	南门一街、东门巷总平面图	A2
7	DQ-05	管线引上敷设安装示意图	A2
8	DQ-06	跨路面装饰桁架安装详图	A2

四川省建设工程设计出图专用章
中科华创国际工程设计顾问集团有限公司
资质等级范围:建筑行业(建筑工程)甲级
资质证书编号:A151031317 有效期至:2027年09月28日

会签：电气 给排水 暖通 建筑 结构

农林行业（农业综合开发工程）乙级 公路行业（公路）丙级 水利行业（河道整治）丙级
建筑行业（建筑工程）甲级 市政行业（道路工程、桥梁工程、给水工程、排水工程、热力工程、环境卫生工程）乙级 城乡规划编制 乙级

备注：
1、本图尺寸以图上标注为准，不得以比例尺度量。
2、建设单位具备完整有效的规划、立项及相关编复手续后，本图方可用于施工，在此之前，本图仅适用于方案报批。
3、图纸加盖图版阶段出图章后有效，未经正规施工图审查机构审查，本图不得直接用于施工，仅供业主建设投资前估算建设造价之参考图。
4、使用本图时，应同时参照其它有关图纸及国家相关规范与标准图集，如发现有任何不明之处，应及时通知设计公司。
5、本图之版权属中科华创国际工程设计顾问集团有限公司所有，未经本公司授权不得随意转交第三方，或以任何形式复制。

说明 illustrate

出图专用章 SEAL

注册盖章 SEAL

施工图审查盖章 SEAL

设计证书编号 A251022624
本图须加盖本公司出图签章 否则一律无效

设计单位

中科華創 ZKHC
中科华创国际工程设计顾问集团有限公司
Zhongke Huachuang International Engineering Design Consulting Group Co.,Ltd.

审定人/日期 AUTHORIZED FOR ISSUE BY /DATE 马福桂	马福桂
审核人/日期 AUDITED BY /DATE 朝建安	朝建安
设计总负责人 日期 PROJECT DIRECTOR /DATE 崔延渊	崔延渊
专业负责人/日期 DISCIPLINE RESPONSIBLE BY /DATE 王金博	王金博
校对人/日期 CHECKED BY /DATE 王金博	王金博
设计人/日期 DESIGNED BY /DATE 付文亚	付文亚
制图人/日期 DESIGNED BY /DATE 付文亚	付文亚

建设单位 CLIENT
黄江镇田心股份经济联合社

项目名称 PROJECT
黄江镇田心社区三线整治项目

子项名称 PROJECT

图名 DRAWING TITLE
目 录

工程编号 JOB NO.	阶段 STATUS 施工图
比例 SCALE --	专业 DISCIPLINE 电气专业
日期 DATE 2024/06	图号 DRAWING NO. ML-00

档案号

四川省建设工程设计出图专用章
中科华创国际工程设计顾问集团有限公司
资质等级范围:建筑行业(建筑工程)甲级
资质证书编号:A1510313 17 有效期至:2027年09月28日

结构设计说明

一、总则

本项目为黄江镇田心社区三线整治项目工程，主要范围为南门一街，东门巷及聚隆巷跨线装饰侨架项目改造。

1.本工程结构安全等级为 二 级，设计工作年限为 50 年。

2.抗震设防烈度为 6 度，地震分组为 第一组 ；设计基本地震加速度值为 0.05g 。

3.施工时应与各有关专业图纸配合，有问题应及时与设计人联系解决。

4.图中除特别注明外，标高以“m”为单位，其余以“mm”为单位。

5.未经技术鉴定或设计许可，不得改变结构的用途和使用环境。

二、设计依据

1. 自然条件：

(1).基本风压 0.6 kN/m²，地面粗糙度为 B 类；

(2).本工程场地类别为 Ⅲ 类，相关土层力学参数见勘察报告，地基基础设计等级为 丙 级；

2. 设计遵循的规范及规程：

《建筑结构可靠性设计统一标准》	(GB 50068-2018)
《建筑工程抗震设防分类标准》	(GB 50223-2008)
《建筑结构荷载规范》	(GB 50009-2012)
《建筑地基基础设计规范》	(GB 50007-2011)
广东省标准《建筑地基基础设计规范》	(DBJ 15-31-2016)
《混凝土结构设计规范》	(GB 50010-2010)(2015版)
《建筑抗震设计规范》	(GB 50011-2010)(2016版)
《建筑结构制图标准》	(GB/T 50105-2010)
《钢筋焊接及验收规程》	(JGJ 18-2012)
《钢筋机械连接技术规程》	(JGJ 107-2016)
《地下工程防水技术规范》	(GB 50108-2008)
《砌体结构设计规范》	(GB50003-2011)
《混凝土结构耐久性设计标准》	(GB/T 50476-2019)
《架空输电线路基础设计技术规范》	(DL/T5219-2014)
《高耸结构设计标准》	(GB 50135-2019)
《工程结构通用规范》	(GB 55001-2021)

3. 荷载

(1).静载：

钢筋混凝土容重 25.0 kN/m³；

(2).本工程使用的活荷载取值，主要如下表(单位：kN/m²)：

位置	人行道					
活载	4.0					
备注						

4. 主要结构材料

(1).混凝土：本工程采用预拌砼

根据地勘报告，场地土及地下水对砼结构及钢筋具 微腐蚀性。

次要构件如过梁采用 C30 ，抗渗等级为 P6 。

混凝土侧壁、底板采用 C30 ，抗渗等级为 P6 。未注明混凝土盖板采用 C35 。

混凝土耐久性要求应符合《混凝土结构设计规范》GB50010-2010(2015版)第3.5条规定。

本工程混凝土中的最大氯离子含量不超过 0.15%。

(2).钢筋：

HPB300级钢筋，用“ϕ”表示，f_y=270N/mm²；

HRB400级钢筋，用“ϕ”表示，f_y=360N/mm²；

有粘结(无粘结)预应力钢绞线，用“ϕ”表示，f_{ptk}=1860N/mm²；

除注明外，钢筋直径d≤10用 HPB300级 钢筋，d≥12用 HRB400级 钢筋。

(3).焊条：

HPB300级钢筋用E43，HRB400级钢筋用E55。

(4).所采用的各种材料均应符合《建筑抗震设计规范》(GB 50011-2010)(2016版)要求。

5.环境类别及裂缝限值

根据《混凝土结构设计规范》，本工程地下使用环境为 二b 类；

根据《混凝土结构耐久性设计标准》，本工程地下使用环境为 Ⅰ-C 类；

裂缝宽度限值：一类环境为0.3mm，二b类环境为0.2mm；

三、钢筋砼结构：

1. 钢筋保护层厚度c(c= 最外层钢筋外边缘至混凝土表面的距离)

(1).未注明的地下结构：

墙、板与水、土接触一侧：40mm ；梁与水、土接触一侧：45mm；

基础保护层厚度：设垫层：40mm ，不设垫层：70mm。

(2).保护层厚度且不小于主筋直径d。

2. 钢筋锚固与搭接：

(1).框架梁、柱及剪力墙钢筋的锚固长度(l_{aE}、l_a)及采用绑扎接头时的搭接长度(l_{lE}、l_l)，除图中特别注明外，可按下表规定(若钢筋直径>25，表中各数值均应增大1.1倍)。

锚固长度 l_{aE}(l_a)										
抗震等级	钢筋级别	砼强度等级								
		C20	C25	C30	C35	C40	C45	C50	C55	≥C60
一、二级(l_{aE})	HPB300	45d	39d	35d	32d	29d	28d	26d	25d	24d
	HRB400	–	46d	40d	37d	33d	32d	31d	30d	29d
三级(l_{aE})	HPB300	41d	36d	32d	29d	26d	25d	24d	23d	22d
	HRB400	–	42d	37d	34d	30d	29d	28d	27d	26d
四级非抗震(l_{aE}、l_a)	HPB300	39d	34d	30d	28d	25d	24d	23d	22d	21d
	HRB400	–	40d	35d	32d	29d	28d	27d	26d	25d

搭接长度l_{lE}(l_l)			
纵向钢筋搭接接头面积百分率	≤25	50	100
抗 震(l_{lE})	1.2l_{aE}	1.4l_{aE}	1.6l_{aE}
非 抗 震(l_l)	1.2l_a	1.4l_a	1.6l_a

(2).锚固长度不小于250，搭接长度不小于300。若钢筋采用搭接接头，梁类、板类及墙类构件钢筋搭接接头面积百分率应≤25%，柱类构件应≤50%；

(3). l_a、l_l用于无抗震设防要求的构件如：非框架梁、楼板。

(4).钢筋末端弯钩做法应满足《混凝土结构设计规范》(GB 50010-2010)(2015版)，第8.3.3条要求。

3. 钢筋接头

(1).纵向受力钢筋的接头型式包括机械连接、焊接、绑扎搭接接头。机械连接接头、焊接接头的质量应符合国家现行有关标准的规定。钢筋直径d≥22时宜采用机械连接或焊接接头；

(2).受力钢筋的接头应设在构件受力较小处，接头应互相错开。当采用绑扎搭接接头时，从任一接头中心至1.3倍搭接长度范围内，或当采用焊接接头或机械连接接头时，从任一接头中心至35倍钢筋直径的区段范围内，有接头的受力钢筋的面积占受力钢筋总面积的百分率应符合下表规定：

接头形式	梁、板、墙	柱
绑扎搭接接头	≤25%	≤50%
焊接接头、机械连接接头	≤50%	≤50%

4.基础工程

(1)本工程按天然地基承载力特征值fak≥100kPa设计，并按规范要求进行地基承载力检测；施工时若发现土质的实际情况与设计要求不符，须通知设计人员及地质勘察人员共同研究处理。

(2)地基施工前，应编制地基工程施工组织设计或地基工程施工方案，其内容应包括：地基施工技术参数、地基施工工艺流程、地基施工方法、地基施工安全技术措施、应急预案、工程监测要求等。

(3)根据《建筑与市政地基基础通用规范》(GB55003-2021)4.4.6规定：

基坑验槽后，应及时对基坑进行封闭并采取防止水浸、暴露和扰动基底土的措施。

5.板

(1).板底筋为HPB300级钢筋时端部应设弯钩；HRB400级钢筋端部不必设弯钩；

(2).板面筋两端设直钩；端跨板的端支座面筋应有足够的长度(l_a)锚固在边梁上；板支座为剪力墙时，板面筋、锚入墙体内长度均为l_a。楼板支座筋所标注尺寸，指梁边到负筋端头的长度，除注明外均为500mm；

(3).双向板的底筋，短向钢筋在下排，长向钢筋在上排；

(4).施工时，应根据各专业施工图预留全部孔洞，避免后凿。结构图只示出尺寸大于300mm的孔洞。孔洞尺寸≤300mm时，板钢筋从洞口边绕过，不得切断。洞口尺寸>300mm时，洞口边应设加筋，按结构平面图施工。当平面图未注明做法时，一律按16G101-1图集第102页要求施工。

(5).对于配有双层钢筋的板，均应加支撑钢筋，以保证上、下层钢筋位置正确其形式如图一，支撑钢筋每平方m设置一个，直径为：底板用 ϕ16 。

6.梁

框架梁、非框架梁的要求见国标图集22G101。

(1).除注明外，梁面筋在跨中1/3跨度区段内接驳，梁底筋不得在跨中1/2跨度区段内接驳。梁面通长筋应尽可能按最长下料，接驳应采用焊接或机械连接；

(2).各边梁施工时除按结施平面图及详图外，还须参照相应的建施节点详图；

(3).跨度≥4m的支承梁和跨度≥2m的悬臂梁应按规范要求起拱，跨中要求起拱1/400；

(4).悬挑构件及跨度大于8m的梁混凝土强度达到100%，其它构件混凝土强度达到75%后，方可拆除底模；

7.施工缝

(1).混凝土井底板与侧壁之间需预留施工缝，做法详见图二。

四、砂浆及砌体

1、本工程所有抹灰、二次浇筑等使用的砂浆均为预拌砂浆。

2、本工程所有使用的砌体强度等级均不可低于MU20，地面以下的砌体强度等级均不应小于MU25。

3、本工程所有砌体的施工质量控制等级要求达到B级，地下以下砌体应采用水泥砂浆砌筑，不可采用混合砂浆。

4、砌体结构沿混凝土柱高度每隔500mm应通长布置 2ϕ6 钢筋与柱拉结。

5、所有砌体结构均应先砌墙，后浇筑。

6、砌体表面抹灰工程的表面质量要求详见园林专业相关要求，同时应满足《建筑装饰装修工程质量验收标准》GB 50210-2018第4节的相关要求。

五、其他

1. 上述各项说明在本工程结构施工图中另有表述时，以表述为准。

2. 除上述各项外，本工程施工还必须符合国家、本地区有关规范及规程的规定。

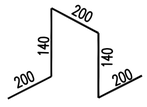

图一

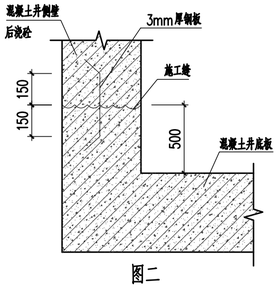

图二

备注：
1、本图尺寸以图上标注为准，不得以比例尺度量。
2、建设单位具备完整有效的规划、立项及相关施复手续后，本图方可用于施工，在此之前，本图仅适用于方案报批。
3、图纸加盖初审章出图章后有效，未经正规施工图审查机构审查，本图不得直接用于施工，仅供业主建设投资前估算建设进价之参考图。
4、使用本图时，应同时参照其它有关图纸及国家相关规范与标准图集，如发现有任何不明之处，应及时通知设计公司。
5、本图之版权属中科华创国际工程设计顾问集团有限公司所有，未经本公司授权不得随意转交第三方，或以任何形式复制。

说明 illustrate

出图专用章 SEAL

注册盖章 SEAL

施工图审查盖章 SEAL

设计证书编号 A251022624
本图须加盖本公司出图签章 否则一律无效

设计单位

中科華創 ZKHC
中科华创国际工程设计顾问集团有限公司
Zhongke Huachuang International Engineering Design Consulting Group Co.,Ltd.

审定人/日期 AUTHORIZED FOR ISSUE BY /DATE	马福桂	马福桂
审核人/日期 AUDITED BY /DATE	朝建安	朝建安
设计总负责人 日期 PROJECT DIRECTOR /DATE	崔昊渊	崔昊渊
专业负责人/日期 DISCIPLINE RESPONSIBLE BY /DATE	王金博	王金博
校对人/日期 CHECKED BY /DATE	王金博	王金博
设计人/日期 DESIGNED BY /DATE	付文亚	付文亚
制图人/日期 DESIGNED BY /DATE	付文亚	付文亚

建设单位 CLIENT
黄江镇田心股份经济联合社

项目名称 PROJECT
黄江镇田心社区三线整治项目

子项名称 PROJECT

图名 DRAWING TITLE
结构设计说明

工程编号 JOB NO.		阶段 STATUS	施工图
比例 SCALE	1:1000	专业 DISCIPLINE	电气专业
日期 DATE	2024/06	图号 DRAWING NO.	SM-01

电气 给排水 暖通 建筑 结构 会签

农林行业(农业综合开发工程)乙级 公路行业(公路)丙级 水利行业(河道整治)丙级
建筑行业(建筑工程)甲级 市政行业(道路工程、桥梁工程、给水工程、排水工程、热力工程、环境卫生工程)乙级 城乡规划编制 乙级

出图专用章

四川省建设工程设计出图专用章
中科华创国际工程设计顾问集团有限公司
资质等级范围:建筑行业(建筑工程)甲级
资质证书编号:A151031317 有效期至:2027年09月28日

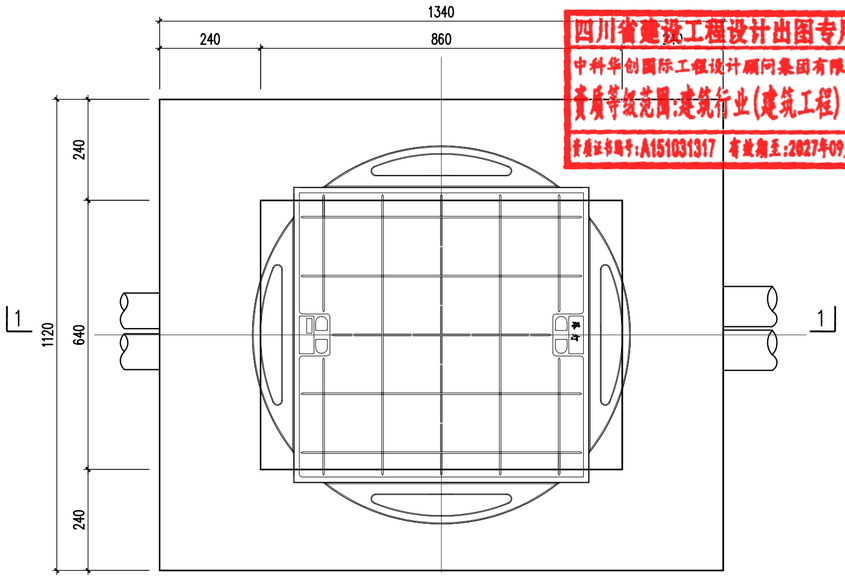

拉线井平面图 1:10

注:本图适用于置于人行道/绿化带的拉线手井

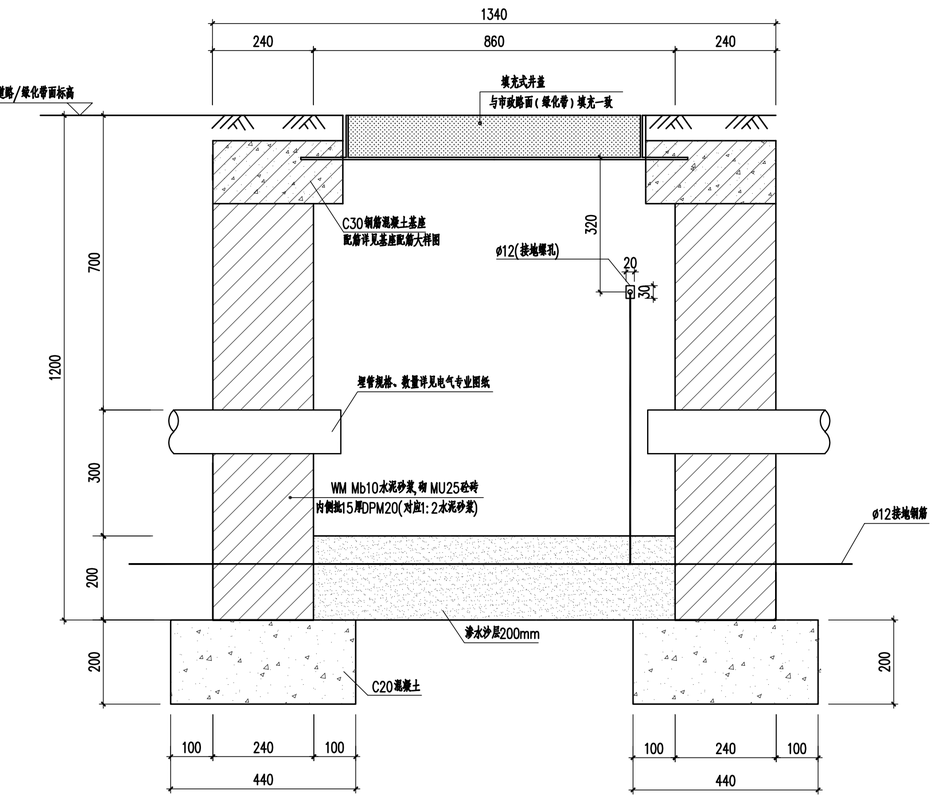

1-1剖面图 1:10

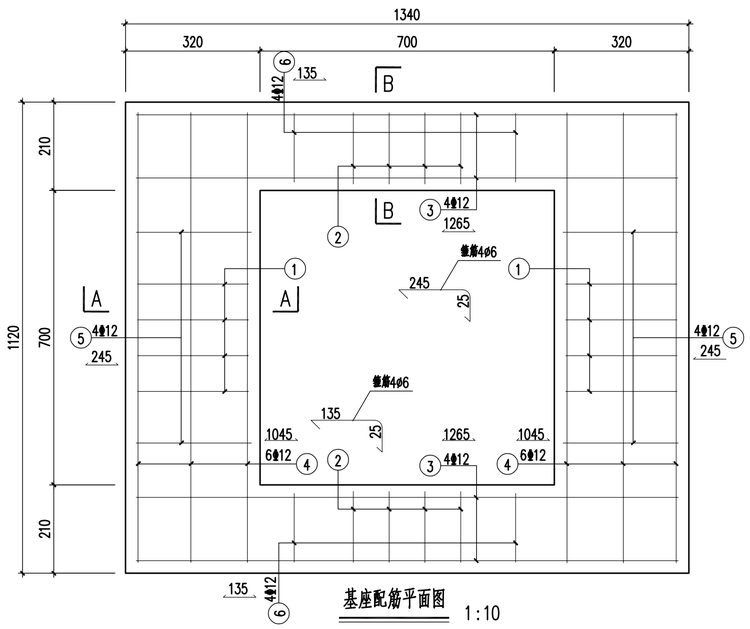

基座配筋平面图 1:10

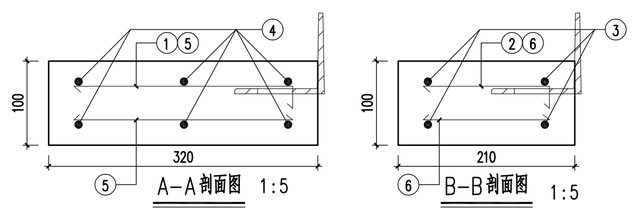

A-A剖面图 1:5　B-B剖面图 1:5

说明:

1.本图为电缆拉线井安装大样,标注以mm为单位。

2.本图适用于过非机动车辆道下穿线管两端的电缆拉线井,设计载荷为轻型(50kN)。

3.拉线井以砖砌成,均用MU25砼砖WM Mb10水泥砂浆砌。井内壁要抹DPM20(对应1:2水泥砂浆),厚度15mm抹薄。

4.填充式井盖及基座做法详见本工程填充式井盖大样图。

5.业主可根据实际情况,对本拉线井大样做适当修改,并通知设计人员进行复核。

6.基础周围回填石屑,密度要求不小于93%。

7.本工程按天然地基基础承载力特征值≥100kPa设计,施工时若发现土质的实际情况与设计要求不符,须通知设计人员及地质勘察人员共同研究处理。

8.未注明混凝土强度等级为C30,保护层厚度为30mm;钢筋采用HRB400(Φ)、HPB300(Φ)。

9.井座与钢筋混凝土基座钢筋需同步绑扎及捣筑混凝土。

备注:

1、本图尺寸以图上标注为准,不得以比例尺度量。
2、建设单位具备完整有效的规划、立项及相关批复手续后,本图方可用于施工,在此之前,本图仅适用于方案报批。
3、图纸加盖相应阶段出图章后有效,未经正规施工图审查机构审查,本图不得直接用于施工,仅供业主建设投资前估算建设进价之参考图。
4、使用本图时,应同时参阅其它有关图纸及国家相关规范与标准图集,如发现有任何不明之处,应及时通知我公司。
5、本图之版权属中科华创国际工程设计顾问集团有限公司所有,未经本公司授权不得随意转交第三方,或以任何形式发制。

说明 illustrate

出图专用章 SEAL

注册盖章 SEAL

施工图审查盖章 SEAL

设计证书编号 A251022624
本图须加盖本公司出图签章 否则一律无效

设计单位

中科华创 ZKHC
中科华创国际工程设计顾问集团有限公司
Zhongke Huachuang International Engineering Design Consulting Group Co.,Ltd.

审定人/日期 AUTHORIZED FOR ISSUE BY /DATE 马福桂	马福桂
审核人/日期 AUDITED BY /DATE 胡建安	胡建安
设计总负责人 日期 PROJECT DIRECTOR /DATE 崔延渊	崔延渊
专业负责人/日期 DISCIPLINE RESPONSIBLE BY /DATE 王金博	王金博
校对人/日期 CHECKED BY /DATE 王金博	王金博
设计人/日期 DESIGNED BY /DATE 付文亚	付文亚
制图人/日期 DESIGNED BY /DATE 付文亚	付文亚

建设单位 CLIENT
黄江镇田心股份经济联合社

项目名称 PROJECT
黄江镇田心社区三线整治项目

子项名称 PROJECT

图名 DRAWING TITLE
电缆拉线手井大样图

工程编号 JOB NO.	阶段 STATUS 施工图
比例 SCALE 1:1000	专业 DISCIPLINE 电气专业
日期 DATE 2024/06	图号 DRAWING NO. DQ-01

会签

电气	
给排水	暖通
建筑	结构

农林行业(农业综合开发工程)乙级 公路行业(公路)丙级 水利行业(河道整治)丙级
建筑行业(建筑工程)甲级 市政行业(道路工程、桥梁工程、给水工程、排水工程、燃气工程、热力工程、环境卫生工程)乙级 城乡规划编制 乙级

归档章

四川省建设工程设计出图专用章
中科华创国际工程设计顾问集团有限公司
资质等级范围:建筑行业(建筑工程)甲级
资质证书编号:A151031317 有效期至:2027年09月28日

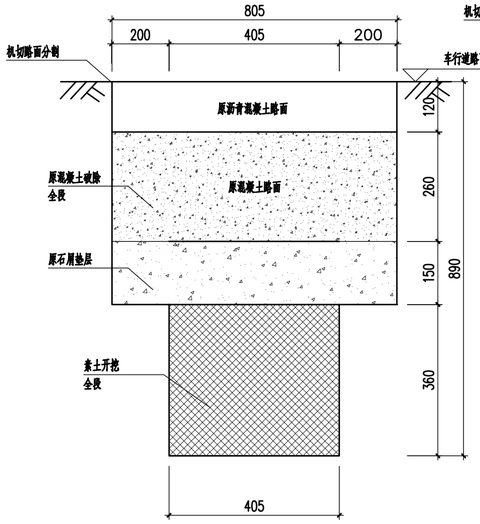

1 2根ø150跨路面沟槽开挖大样图 1:10

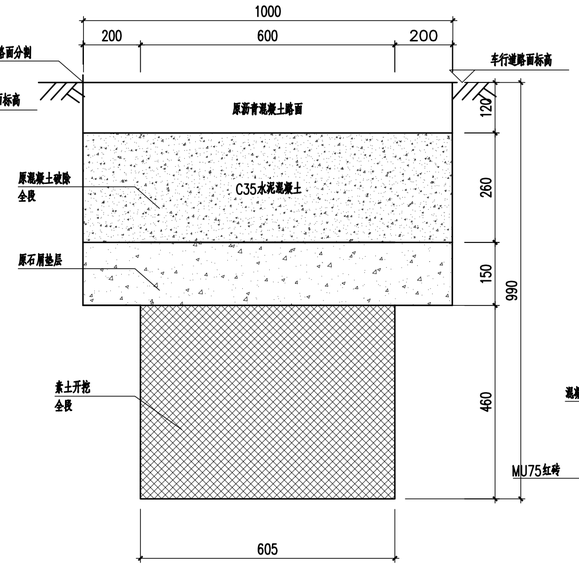

2 4根ø150线路沟槽开挖大样图 1:10

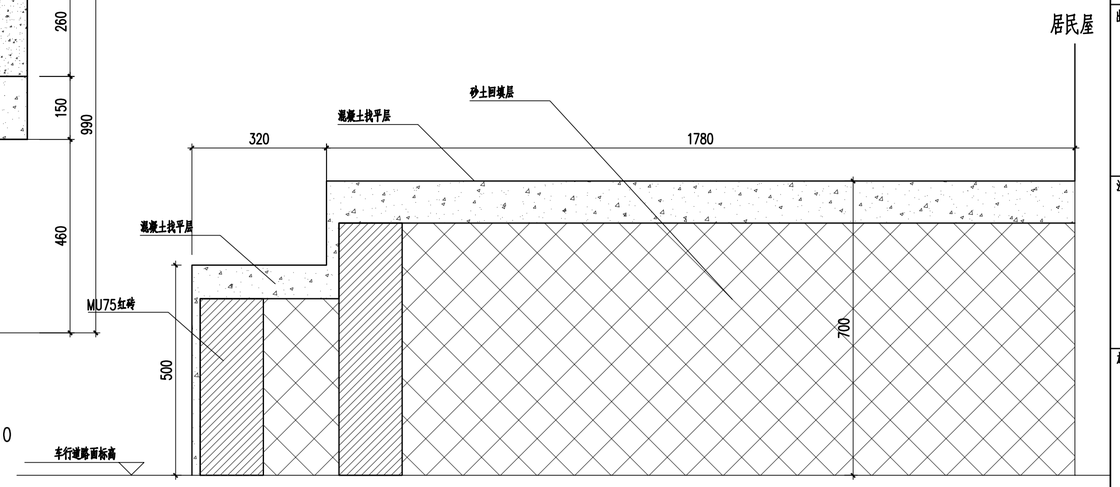

5 居民屋前平台破除大样图 1:10

注:敷设完成后按原样恢复

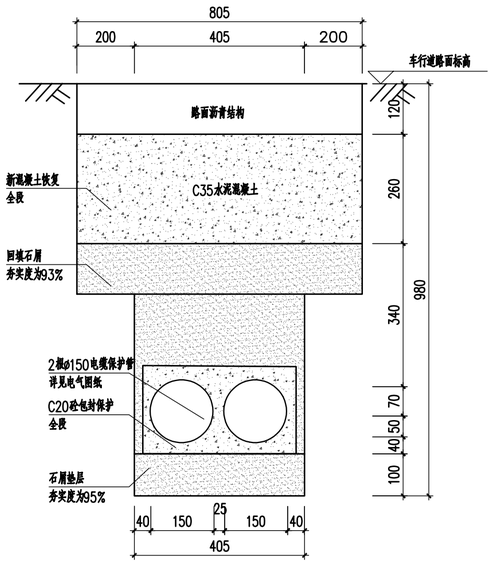

3 2根ø150跨路面保护管敷设大样图 1:10

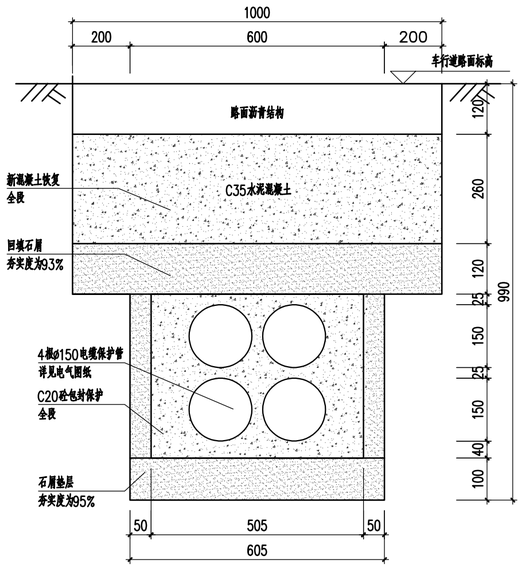

4 4根ø150线路保护管敷设大样图 1:10

说明:

1.本图尺寸:除注明外,标高以m为单位外,其余以mm计。

2.本工程按天然地基基础承载力特征值≥100kPa设计,施工时若发现土质的实际情况与设计要求不符,须通知设计人员及地质勘察人员共同研究处理。

3.路面结构修复同道路结构铺装,当预留深度小于道路修复层时,可将道路修复层从上至下到预留修复层,必须保证有空间修复沥青(或人行道砖等主要结构层);当预留深度大于道路修复层时,多余空间回填石屑,要求与图中保持一致。

4.人行道/绿化带下电缆保护管(非全段包封)敷设时,仅电缆保护管接头处需C20混凝土包封,包封长度300mm。电缆保护管接头按每6米一个计算。

备注:

1、本图尺寸以图上标注为准,不得以比例尺度量。
2、建设单位具备完整有效的规划、立项及相关批复手续后,本图方可用于施工,在此之前,本图仅适用于方案报批。
3、图纸加盖图章出图单后有效,未经正规施工图审查机构审查,本图不得直接用于施工,仅供业主建设投资前估算建设造价之参考图。
4、使用本图时,应同时参阅其它有关图纸及国家相关规范与标准图集,如发现有任何不明之处,应及时通知设计公司。
5、本图之版权属中科华创国际工程设计顾问集团有限公司所有,未经本公司授权不得随意转交第三方,就以任何形式发制。

说明 illustrate

出图专用章 SEAL

注册盖章 SEAL

施工图审查盖章 SEAL

设计证书编号 A251022624
本图须加盖本公司出图签章 否则一律无效

设计单位

中科华创国际工程设计顾问集团有限公司
Zhongke Huachuang International Engineering Design Consulting Group Co.,Ltd.

审定人/日期 AUTHORIZED FOR ISSUE BY /DATE	马福桂
审核人/日期 AUDITED BY /DATE	朝建安
设计总负责人 日期 PROJECT DIRECTOR /DATE	崔天渊
专业负责人/日期 DISCIPLINE RESPONSIBLE BY /DATE	王金博
校对人/日期 CHECKED BY /DATE	王金博
设计人/日期 DESIGNED BY /DATE	付文亚
制图人/日期 DESIGNED BY /DATE	付文亚

建设单位 CLIENT
黄江镇田心股份经济联合社

项目名称 PROJECT
黄江镇田心社区三线整治项目

子项名称 PROJECT

图名 DRAWING TITLE
沟槽开挖、破除大样图

工程编号 JOB NO.	阶段 STATUS 施工图
比例 SCALE 1:1000	专业 DISCIPLINE 电气专业
日期 DATE 2024/06	图号 DRAWING NO. DQ-02

会签: 电气 给排水 暖通 建筑 结构

农林行业(农业综合开发工程)乙级 公路行业(公路)丙级 水利行业(河道整治)丙级
建筑行业(建筑工程)甲级 市政行业(道路工程、桥梁工程、给水工程、排水工程、热力工程、环境卫生工程)乙级 城乡规划编制乙级

档案号

四川省建设工程设计出图专用章
中科华创国际工程设计顾问集团有限公司
资质等级范围:建筑行业(建筑工程)甲级
资质证书编号:A151031317 有效期至:2027年09月28日

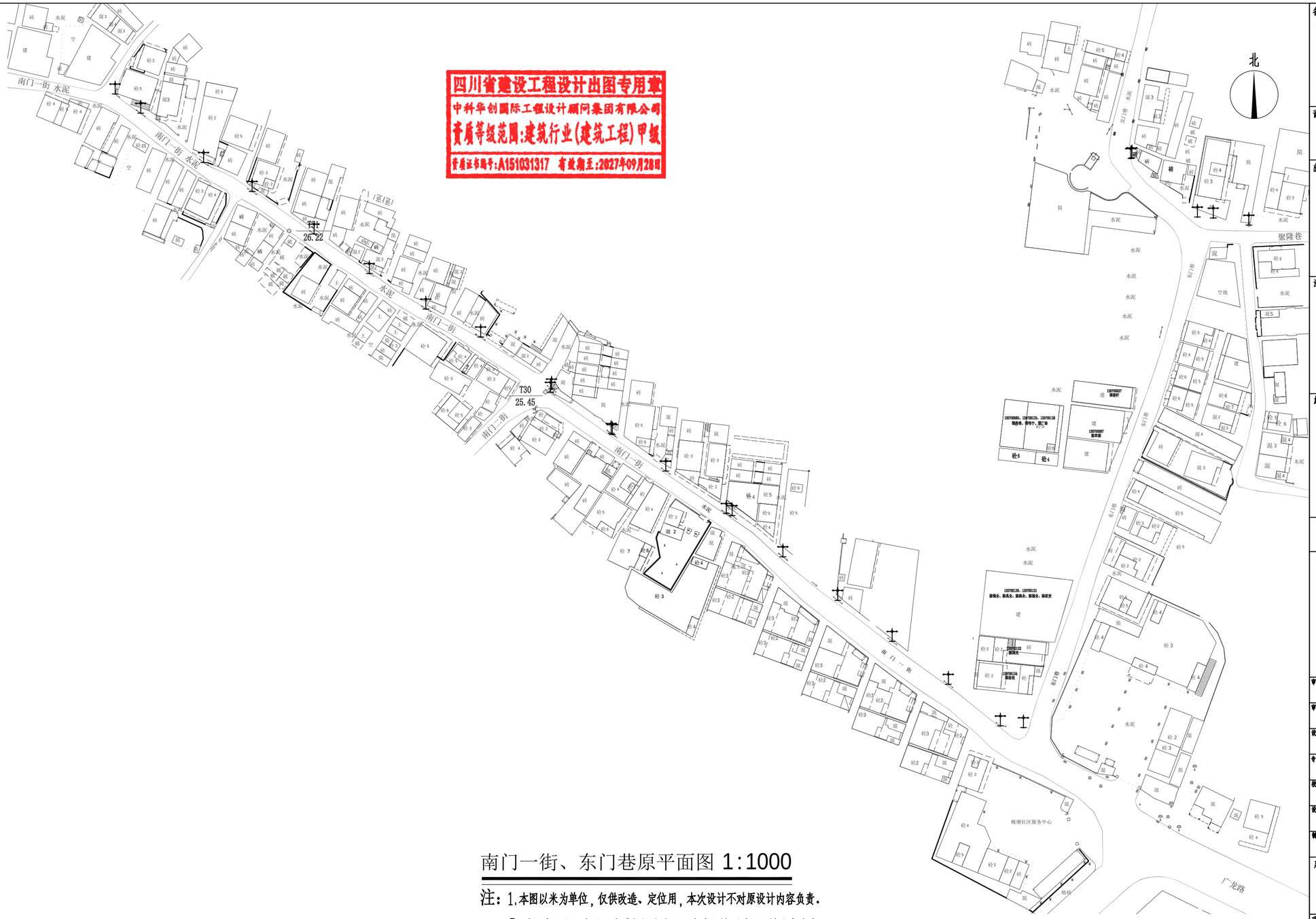

南门一街、东门巷原平面图 1:1000

注：1.本图以米为单位，仅供改造、定位用，本次设计不对原设计内容负责.

2.对原有弱电主线及飞线进行拆除清理，本次设计不对原设计内容负责.

图例:

项 目	数 量
拆除原有电线标杆(6米高)	27根

备注:

1、本图尺寸以图上标注为准，不得以比例尺度量.
2、建设单位具备完整有效的规划、立项及相关批复手续后，本图方可用于施工，在此之前，本图仅适用于方案报批.
3、图纸加盖相应阶段出图章后有效，未经正规施工图审查机构审查，本图不得直接用于施工，仅供业主建设投资前估算建设造价之参考图.
4、使用本图时，应同时参照其它有关图纸及国家相关规范与标准图集，如发现有任何不明之处，应及时通知设计公司.
5、本图之版权属中科华创国际工程设计顾问集团有限公司所有，未经本公司授权不得随意转发第三方，或以任何形式发制.

说明 illustrate

出图专用章 SEAL

注册盖章 SEAL

施工图审查盖章 SEAL

设计证书编号 A251022624
本图须加盖本公司出图签章 否则一律无效

设计单位

中科华创国际工程设计顾问集团有限公司
Zhongke Huachuang International Engineering Design Consulting Group Co.,Ltd.

审定人/日期 AUTHORIZED FOR ISSUE BY /DATE 马福桂	马福桂
审核人/日期 AUDITED BY /DATE 胡建安	胡建安
设计总负责人 日期 PROJECT DIRECTOR /DATE 崔天渊	崔天渊
专业负责人/日期 DISCIPLINE RESPONSIBLE BY /DATE 王金博	王金博
校对人/日期 CHECKED BY /DATE 王金博	王金博
设计人/日期 DESIGNED BY /DATE 付文亚	付文亚
制图人/日期 DESIGNED BY /DATE 付文亚	付文亚

建设单位 CLIENT
黄江镇田心股份经济联合社

项目名称 PROJECT
黄江镇田心社区三线整治项目

子项名称 PROJECT

图名 DRAWING TITLE
南门一街、东门巷原平面图

工程编号 JOB NO.		阶段 STATUS	施工图
比例 SCALE	1:1000	专业 DISCIPLINE	电气专业
日期 DATE	2024/06	图号 DRAWING NO.	DQ-03

会签

电气	
给排水	暖通
建筑	结构

农林行业(农业综合开发工程)乙级 公路行业(公路)丙级 水利行业(河道整治)丙级
建筑行业(建筑工程)甲级 市政行业(道路工程、桥梁工程、轨道工程、给水工程、排水工程、热力工程、环境卫生工程)乙级 城乡规划编制 乙级

档案号

四川省建设工程设计出图专用章
中科华创国际工程设计顾问集团有限公司
资质等级范围:建筑行业(建筑工程)甲级
资质证书编号:A151031317 有效期至:2027年09月28日

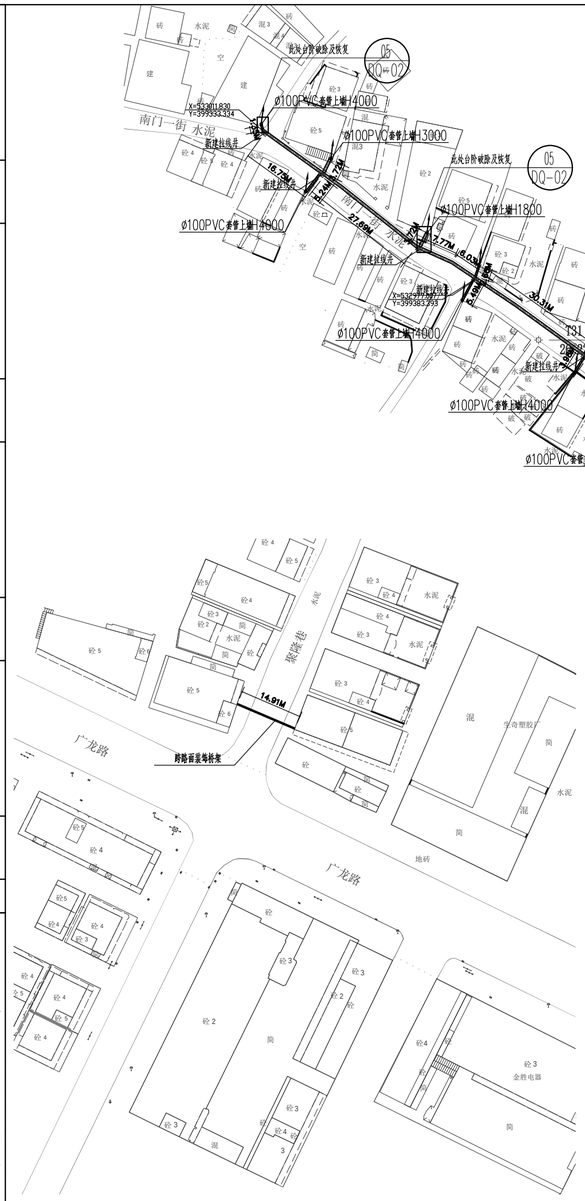

南门一街、东门巷总平面图 1:1000

广龙路路口平面图 1:1000

南门一街根据现场情况工程量:

项 目	数 量
拆除原有电线杆	27根
新建拉线井 1120x1340x1400	23套
4根Ø150电缆保护管	2325.8米
2根Ø150电缆保护管	277.3米
管线引上敷设PVC150	

注:1.本图以米为单位,仅供改造、定位用,本次设计不对原设计内容负责.
2.本次项目只针对三线下地的管套敷设,强弱电拉线及线材由各运营商或相关部门实施.
3.管套敷设完成后根据原地面及墙面进行恢复.
4.图纸尺寸根据现场作适当调整.

说明:按粤建规范[2019]2号附件1,钢结构安装为危大工程,施工单位应编制专项施工方案.
1.安全管理:危大工程必须注重安全管理,确保施工过程中的人员、设备和环境的安全.这包括制定详细的安全规范和程序、进行安全培训、配备合适的安全装备等.
2.风险评估和管控:在进行危大工程之前,应对潜在的风险进行全面评估,并采取相应的风险管控措施.这包括制定应急预案、设立安全防护措施、监测风险因素等.
3.资质要求:从危大工程的企业和从业人员需要具备相应的资质和技能.政府机构通常会要求企业具备特定的执照和证书,并对从业人员进行培训和认证.
4.监管和审批:危大工程通常需要经过严格的监管和审批程序.政府部门会对工程方案、安全措施、环境保护等进行评估和审查,确保符合法规和标准.
5.环境保护:危大工程可能对环境产生潜在影响,加此应采取必要的措施保护环境.这包括减少污染物排放、妥善处理废弃物、保护自然生态等.

会签: 建筑 结构 给排水 暖通 电气

农林行业(农业综合开发工程)乙级 公路行业(公路)丙级 水利行业(河道整治)丙级
建筑行业(建筑工程)甲级 市政行业(道路工程、桥梁工程、给水工程、排水工程、热力工程、环境卫生工程)乙级 城乡规划编制 乙级

备注:
1、本图尺寸以图上标注为准,不得以比例尺度量.
2、建设单位及各元整有效的规划、立项及相关施复手续后,本图方可用于施工,在此之前,本图仅适用于方案报批.
3、图纸加盖图版章出图单后有效,未经正规施工图审查机构审查,本图不得直接用于施工,仅供业主建设投资前估算建设进行之参考图.
4、使用本图时,应同时参照其它有关图纸及国家相关规范与标准图集,如发现有任何不明之处,应及时通知设计公司.
5、本图之版权属中科华创国际工程设计顾问集团有限公司所有,未经本公司授权不得随意转交第三方,或以任何形式发制.

说明 illustrate

出图专用章 SEAL

注册盖章 SEAL

施工图审查盖章 SEAL

设计证书编号 A251022624
本图须加盖本公司出图签章 否则一律无效

设计单位

中科华创
ZKHC
中科华创国际工程设计顾问集团有限公司
Zhongke Huachuang International Engineering Design Consulting Group Co.,Ltd.

审定人/日期 AUTHORIZED FOR ISSUE BY /DATE 马福桂	马福桂
审核人/日期 AUDITED BY /DATE 胡建安	胡建安
设计总负责人 日期 PROJECT DIRECTOR /DATE 崔延渊	崔延渊
专业负责人/日期 DISCIPLINE RESPONSIBLE BY /DATE 王金博	王金博
校对人/日期 CHECKED BY /DATE 王金博	王金博
设计人/日期 DESIGNED BY /DATE 付文亚	付文亚
制图人/日期 DESIGNED BY /DATE 付文亚	付文亚

建设单位 CLIENT
黄江镇田心股份经济联合社

项目名称 PROJECT
黄江镇田心社区三线整治项目

子项名称 PROJECT

图名 DRAWING TITLE
南门一街、东门巷总平面图

工程编号 JOB NO.		阶段 STATUS	施工图
比例 SCALE	1:1000	专业 DISCIPLINE	电气专业
日期 DATE	2024/06	图号 DRAWING NO.	DQ-04

设计号

会签

建筑	结构
给排水	暖通
电气	

农林行业（农业综合开发工程）乙级 公路行业（公路）丙级 水利行业（河道整治）丙级
建筑行业（建筑工程）甲级 市政行业（道路工程、桥梁工程、给水工程、排水工程、热力工程、环境卫生工程）乙级 风景园林工程设计专项甲级 城乡规划编制 乙级

四川省建设工程设计出图专用章
中科华创国际工程设计顾问集团有限公司
资质等级范围：建筑行业（建筑工程）甲级
资质证书编号：A151031317 有效期至：2027年09月28日

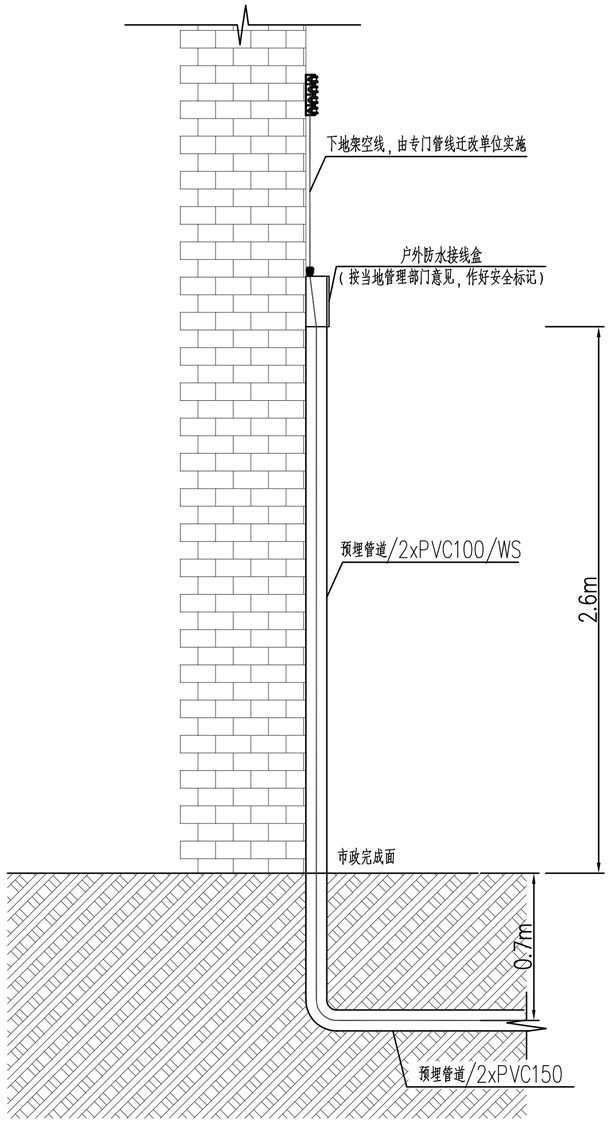

备注：
1、本图尺寸以图上标注为准，不得以比例尺度量。
2、建设单位具备完整有效的规划、立项及相关批复手续后，本图方可用于施工，在此之前，本图仅适用于方案报批。
3、图纸加盖相应阶段出图章后有效，未经正规施工图审查机构审查，本图不得直接用于施工，仅供业主建设投资前估算建设造价之参考图。
4、使用本图时，应同时参照其它有关图纸及国家相关规范与标准图集，如发现有任何不明之处，应及时通知我公司。
5、本图之版权属中科华创国际工程设计顾问集团有限公司所有，未经本公司授权不得随意转交第三方，或以任何形式复制。

说明 illustrate

出图专用章 SEAL

注册盖章 SEAL

施工图审查盖章 SEAL

设计证书编号 A251022624
本图须加盖本公司出图签章 否则一律无效

设计单位

中科華創 ZKHC
中科华创国际工程设计顾问集团有限公司
Zhongke Huachuang International Engineering Design Consulting Group Co.,Ltd.

审定人/日期 AUTHORIZED FOR ISSUE BY /DATE 马福桂	马福桂
审核人/日期 AUDITED BY /DATE 朝建安	朝建安
设计总负责人 日期 PROJECT DIRECTOR /DATE 崔延渊	崔延渊
专业负责人/日期 DISCIPLINE RESPONSIBLE BY /DATE 王金博	王金博
校对人/日期 CHECKED BY /DATE 王金博	王金博
设计人/日期 DESIGNED BY /DATE 付文亚	付文亚
制图人/日期 DESIGNED BY /DATE 付文亚	付文亚

建设单位 CLIENT
黄江镇田心股份经济联合社

项目名称 PROJECT
黄江镇田心社区三线整治项目

子项名称 PROJECT

图名 DRAWING TITLE
管线引上敷设安装示意图

工程编号 JOB NO.		阶段 STATUS	施工图
比例 SCALE	见图	专业 DISCIPLINE	电气专业
日期 DATE	2024/06	图号 DRAWING NO.	DQ-05

档案号

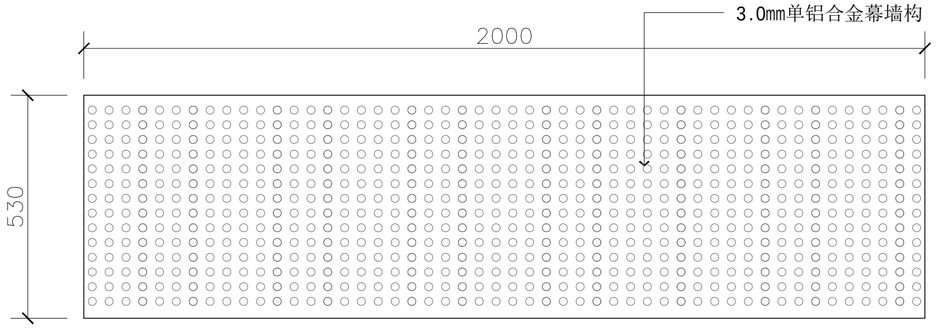

单层铝合金幕墙构件标准段立面

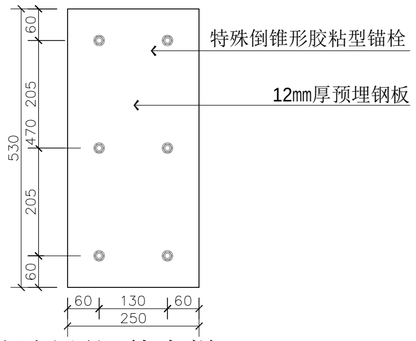

钢板预埋件大样

说明：锚栓需锚固在钢筋砼内

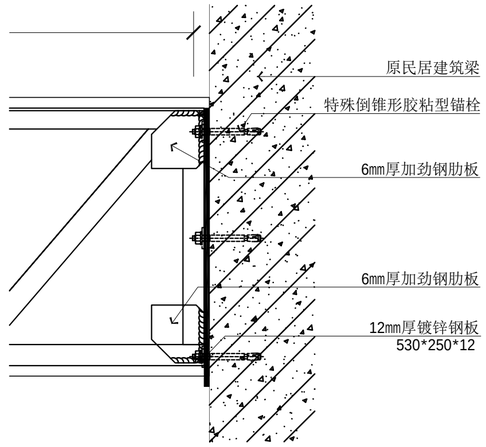

连接预埋件大样

说明：锚栓需锚固在钢筋砼内

四川省建设工程设计出图专用章
中科华创国际工程设计顾问集团有限公司
资质等级范围:建筑行业(建筑工程)甲级
资质证书编号:A151031317 有效期至:2027年09月28日

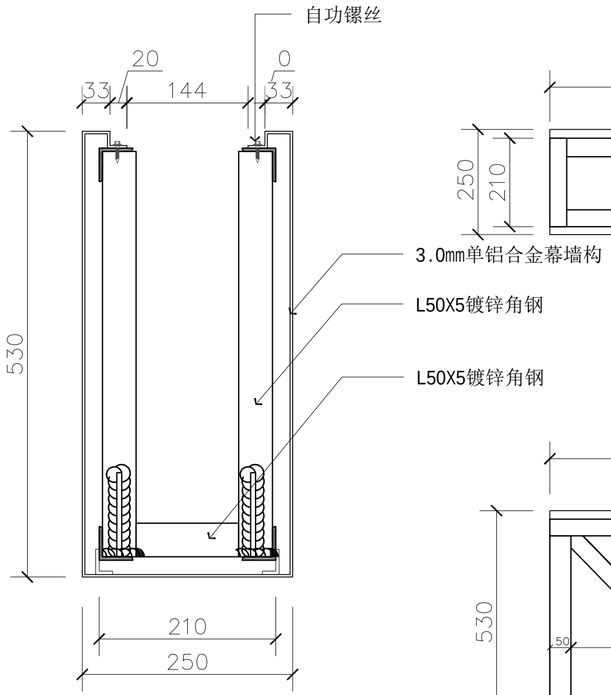

L50X5镀锌钢龙骨大样

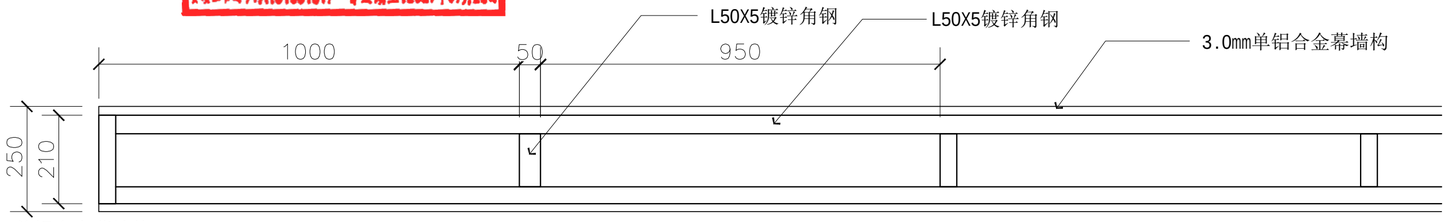

L50X5镀锌钢龙骨平面图

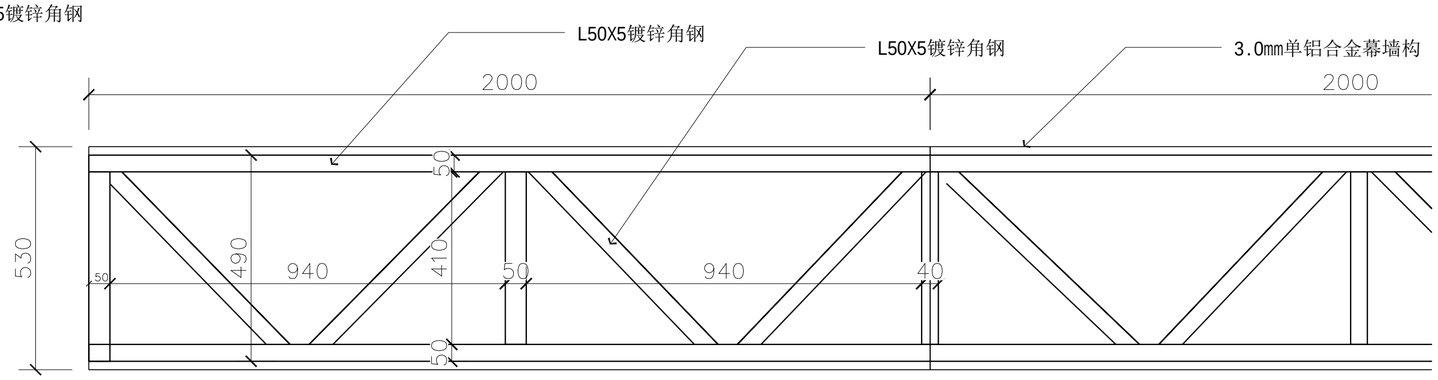

L50X5镀锌钢龙骨立面图

电气设备列表

序号	图例	名称	跨度(M)	规格	备注
1		跨路面装饰桁架	14.9	12mm厚预埋钢板,L50X5镀锌角钢龙骨架,3.0mm单层铝合金幕墙构件	单层铝合金幕墙构件圆孔镂空处理

说明：根据甲方要求，对桁架安装高度符合道路限高相关标准外以最高高度安装，按粤建规范[2019]2号附件1，钢结构安装为危大工程，施工单位应编制专项施工方案。

会签：建筑 结构 给排水 暖通 电气

资质等级：建筑行业（建筑工程）甲级 市政行业（道路工程、桥梁工程、给水工程、排水工程、燃气工程、热力工程、环境卫生工程）乙级 城乡规划编制 乙级
建筑行业（建筑工程）乙级 公路行业（公路）丙级 水利行业（河道整治）丙级

备注：
1、本图尺寸以图上标注为准，不得以比例尺度量。
2、建设单位具备完整有效的规划、立项及相关批复手续后，本图方可用于施工，在此之前，本图仅适用于方案报批。
3、图纸加盖相应阶段出图章后有效，未经正规施工图审查机构审查，本图不得直接用于施工，仅供业主建设投资前估算建设进行之参考图。
4、使用本图时，应同时参照其它有关图纸及国家相关规范与标准图集，如发现有任何不明之处，应及时通知设计公司。
5、本图之版权属中科华创国际工程设计顾问集团有限公司所有，未经本公司授权不得随意转交第三方，或以任何形式发布。

说明 illustrate

出图专用章 SEAL

注册盖章 SEAL

施工图审查盖章 SEAL

设计证书编号 A251022624
本图须加盖本公司出图签章 否则一律无效

设计单位

中科华创国际工程设计顾问集团有限公司
Zhongke Huachuang International Engineering Design Consulting Group Co.,Ltd.

审定人/日期 AUTHORIZED FOR ISSUE BY /DATE	马福桂	马福桂
审核人/日期 AUDITED BY /DATE	朝建安	朝建安
设计总负责人 日期 PROJECT DIRECTOR /DATE	崔天渊	崔天渊
专业负责人/日期 DISCIPLINE RESPONSIBLE BY /DATE	王金博	王金博
校对人/日期 CHECKED BY /DATE	王金博	王金博
设计人/日期 DESIGNED BY /DATE	付文亚	付文亚
制图人/日期 DESIGNED BY /DATE	付文亚	付文亚

建设单位 CLIENT
黄江镇田心股份经济联合社

项目名称 PROJECT
黄江镇田心社区三线整治项目

子项名称 PROJECT

图名 DRAWING TITLE
跨路面装饰桁架安装详图

工程编号 JOB NO.		阶段 STATUS	施工图
比例 SCALE	见图	专业 DISCIPLINE	电气专业
日期 DATE	2024/06	图号 DRAWING NO.	DQ-06

相关寺