施 工 图 设 计

CONSTRUCTION DESIGN

（建筑专业）

建设单位：　东莞市长安镇二环西路桃李花园4座(二单元)03-04号业主

工程名称：　东莞市长安镇二环西路桃李花园4座(二单元)03-04号既有住宅增设电梯工程

工程编号：　YH2022-00A

出图日期：　2022年11月

广东省建设工程勘察设计出图专用章
单位名称：北京炎黄联合国际工程设计有限公司
业务范围：建筑行业(建筑工程)甲级
风景园林工程设计专项甲级
资质证书编号:A111010119
有效期至：2025年03月02日

中华人民共和国一级注册建筑师
姓　名：　孙　灵
注册号：　1101011-020
有效期：　至2023年6月

YHIA 炎黄国际

北京炎黄联合国际工程设计有限公司

BEIJING YANHUANG INTERNATIONAL ARCHITECTURE & ENGINEERING CO.,LTD.

北京海淀区中关村东路66号世纪科贸大厦B座26层100190　TEL:86-10-62117746

序号 SERIAL No.	图 纸 名 称 TITLE OF DRAWINGS	图号 Dwg. No.	规格 SPECS	附注 NOTE
1	图纸目录	建施-00	A2	
2	设计说明	建施-01	A2	
3	加装电梯后总平面图	建施-02	A2	
4	加装电梯后局部放大总平面图	建施-03	A2	
5	加装电梯前首层平面图	建施-04	A2	
6	加装电梯后首层平面图	建施-05	A2	
7	加装电梯后二层平面图	建施-06	A2	
8	加装电梯后三五七层平面图	建施-07	A2	
9	加装电梯后四六八层平面图	建施-08	A2	
10	加装电梯后屋面层平面图	建施-09	A2	
11	加装电梯后7-1轴立面图	建施-10	A2	
12	加装电梯后D-A轴立面图	建施-11	A2	
13	加装电梯后A-A剖面图　　原有建筑局部剖面图	建施-12	A2	
14	连接大样一	建施-13	A2	
15				
16				
17				
18				
19				
20				
21				
22				
23				
24				
25				
26				
27				
28				
29				
30				
31				
32				
33				
34				
35				
36				
37				
38				
39				
40				

序号 SERIAL No.	图 纸 名 称 TITLE OF DRAWINGS	图号 Dwg. No.	规格 SPECS	附注 NOTE
41				
42				
43				
44				
45				
46				
47				
48				
49				
50				
51				
52				
53				
54				
55				
56				
57				
58				
59				
60				
61				
62				
63				
64				
65				
66				
67				
68				
69				
70				
71				
72				
73				
74				
75				
76				
77				
78				
79				
80				

中华人民共和国一级注册建筑师
姓　名：孙　灵
注册号：1101011-020
有效期：至2023年6月

广东省建设工程勘察设计出图专用章
单位名称：北京炎黄联合国际工程设计有限公司
业务范围：建筑行业(建筑工程)甲级
风景园林工程设计专项甲级
资质证书编号：A1110101119
有效期至：2025年03月02日

YHIA
炎 黄 国 际

北京炎黄联合国际工程设计有限公司
BEIJING YANHUANG INTERNATIONAL ARCHITECTURE & ENGINEERING CO.,LTD.
北京海淀区
中关村东路66号
世纪科贸大厦B座26层
100190
26F,Bd,B,
Tri-Towrer Building
No.66,Zhongguancun East Road,Haidian District,
Beijing,China 100190

■建筑行业（建筑工程）甲级 A1110101119
■风景园林工程设计专项甲级
■城乡规划编制乙级

设计签字 SIGN		
项目负责人 P.A	孙 灵	孙灵
专业负责人 ARCHIT. CHIEF	利广洪	利广洪
校 对 人 PROOF READER	王辽现	王辽现
设 计 人 DESIGN	利广洪	利广洪
验证签字 SIGN		
审 定 人 APPROVE	张建平	张建平
审 核 人 PROOF READER	孙 灵	孙灵

附 注
REMARKS
本图在未取得与之一致的相关政府部门的批准文件之前，仅供施工单位进行施工准备图参考使用，不作为正式施工图；所有尺寸须以标注为准，不得在图纸上直接量取。

会 签 COORDINATION			
建 筑 ARCHI.		给排水 PLUMBING	
结 构 STRUCT		暖 通 HVAC.	
电 气 ELEC.			

建设单位 CLIENT
东莞市长安镇二环西路桃李花园4座(二单元)03-04号业主

工程名称 PROJECT
东莞市长安镇二环西路桃李花园4座(二单元)03-04号
既有住宅增设电梯工程

子项名称 SUB PROJECT

图 名 TITLE
图纸目录

工程编号 PROJECT NO.	YH2022-00A	
归档日期 DATE	2022/11/08	
设计阶段 STAGE	版本号 EDITION NO.	图 号 DRAWING No.
报建图	V1.0	建施-00

设 计 说 明

广东省建设工程勘察设计出图专用章
单位名称：北京炎黄联合国际工程设计有限公司
业务范围：建筑行业(建筑工程)甲级
风景园林工程设计专项甲级
资质证书编号:A111010119
有效期至：2025年03月02日

中华人民共和国一级注册建筑师
姓 名： 孙 灵
注册号： 1101011-020
有效期： 至2023年6月

一、 工程概况：

01、工程名称：东莞市长安镇二环西路桃李花园4座(二单元)03-04号既有住宅增设电梯工程

02、工程地点：东莞市长安镇二环西路桃李花园4座(二单元)03-04号

03、兴建单位：东莞市长安镇二环西路桃李花园4座(二单元)03-04号业主

04、设计内容：原建筑层数8层，高27.00米。建筑类型：住宅，耐火等级：二级，建筑类别：多层。

现于建筑楼梯外部加设无机房电梯一台，采用钢结构，外墙用金属雕刻复合板做电梯井道幕墙,停靠层数为地上4层。

本工程合计建筑面积为：43.600平方米，其中电梯占地面积为：5.200平方米.电梯高度：24.10米。

05、钢结构设计具体内容：原建筑楼梯外部，采用钢结构、金属雕刻复合板外墙，安装七层高电梯一台，电梯底坑深度1600mm。

电梯建造预埋件及留孔等,待电梯订货后由电梯厂家提出具体要求，另行补图。对于原有地下管改造应视现场实际开挖情况，另行处理。

06、电梯资料：电梯由专业公司深化设计并定制安装，现采用无机房电梯，载重量为800KG，速度为1.0m/s

外井道尺寸为2600*2000mm，内轿厢尺寸以电梯厂家数据为准，开门尺寸为800*2100mm。停站层数为1、3.5、5.5、7.5层。

07、设计依据： 《民用建筑设计统一标准》 GB 50352-2019 《建筑设计防火规范》 GB 50016-2014(2018版)《建筑内部装修设计防火规范》 GB 50222-2017

电梯的国家标准及安全技术规范 本工程设计相关的国家及地区规范，法规，法令和规定标准

二、 技术要求：

01.本工程标高以m为单位，其它尺寸以mm为单位。地面标高均为原建筑图纸标高，最终以现场实际测量为准，电梯门开洞尺寸均为地面完成面开始算起。

02.主体幕墙采用不锈钢及玻璃。

03.电梯底坑深度1600mm,采用筏板基础，安装钢爬梯。筏板施工应执行《高层建筑箱形与筏板基础技术规范》(JGJ6-99)第6章(施工)有关规定。

04.若加建电梯与建筑间存在200mm间隙，电梯门与建筑门洞间的周边间隙采用钢板封起，做法可参照变形缝外墙及地面做法，最终以电梯公司安装施工做法为准。

05.每个轨道应该是至少两个导轨支架，距离不超过2.5M，特殊情况下，应该采取措施，确保导轨安装符合要求GB7588弯曲强度要求的导轨托架的水平不超过1.5 %，

导轨支架螺栓或托架直接嵌入在不大于120毫米少嵌入深度的壁上。如果焊缝焊接支架应该是连续的，并应双面焊。

06.每个立柱导轨面(包括侧面和顶面)以安装基准的偏差应不超过5mm以下各值：导轨和安全笼式弹簧夹重轨为0.6mm ;没有安全装备的T-重导轨为1.0mm 。

07.当电梯起重，导靴不应超出导轨。

08.导轨和重轨接头安全笼式弹簧夹的脸应该有一个连续的差距，而且差距不大于本地0.5mm时，钢轨接头楼梯的0.01/300平尺或其它工具直线度来衡量，应该是

小于0.05mm ，若超过应修平，雨刮器长度为150mm或以上，没有安全装备重型钢轨接头间隙不大于1mm ，轨缝面临步骤应该不大于0 。为15mm，应当予以纠正宽容。

09.当安装在基线，每列应引导整列相对基准测试，取最大偏差。检查电梯安装指南完成后，可以铅垂线为每5米分段连续检测(测量至少三次)，

取上述之间的最大偏差的相对值的测量，不得指定的值大于2倍。

10.两列的轨道偏差的顶面之间的距离，轿厢导轨为+20 mm时，对重导轨为+30毫米。

11.其他专业均详各专业图纸。电梯设计详专业电梯公司设计图纸。

三、防火：

1、按照《建筑设计防火规范》GB50016-2014中一类建筑的一级耐火等级级进行防火设计。

2、本工程钢构耐火等级为2级，钢梁耐火时间1.5h.

3. 外露的金属结构构件应涂防火涂料作保护层，耐火极限为≥2.5h。

YHIA 炎黄国际

北京炎黄联合国际工程设计有限公司

BEIJING YANHUANG INTERNATIONAL ARCHITECTURE & ENGINEERING CO.,LTD.

北京海淀区
中关村东路66号
世纪科贸大厦B座26层

100190
26F,Bd,B,
Tri-Towrer Building
No.66,Zhongguancun East Road,Haidian District,
Beijing,China 100190

■建筑行业（建筑工程）甲级 A1110101119
■风景园林工程设计专项甲级
■城乡规划编制乙级

设计签字 SIGN		
项目负责人 P.A	孙 灵	孙灵
专业负责人 ARCHIT. CHIEF	利广洪	利广洪
校 对 人 PROOF READER	王辽现	王辽现
设 计 人 DESIGN	利广洪	利广洪
验证签字 SIGN		
审 定 人 APPROVE	张建平	张建平
审 核 人 PROOF READER	孙 灵	孙灵

附 注
REMARKS
本图在未取得与之一致的相关政府部门的批准文件之前，仅供施工单位进行施工准备图参考使用，不作为正式施工图；所有尺寸须以标注为准，不得在图纸上直接量取。

会 签 COORDINATION			
建 筑 ARCHI.		给排水 PLUMBING	
结 构 STRUCT		暖 通 HVAC.	
电 气 ELEC.			

建设单位 CLIENT
东莞市长安镇二环西路桃李花园4座(二单元)03-04号业主

工程名称 PROJECT
东莞市长安镇二环西路桃李花园4座(二单元)03-04号
既有住宅增设电梯工程

子项名称 SUB PROJECT

图 名 TITLE
设计说明

工程编号 PROJECT NO.	YH2022-00A	
归档日期 DATE	2022/11/08	
设计阶段 STAGE	版本号 EDITION NO.	图 号 DRAWING No.
报建图	V1.0	建施-01

专业	姓名	日期	专业	姓名	日期
专业负责	孙灵		专业负责	利广洪	
结构	张建平		电气	王廷现	
建筑	孙灵				

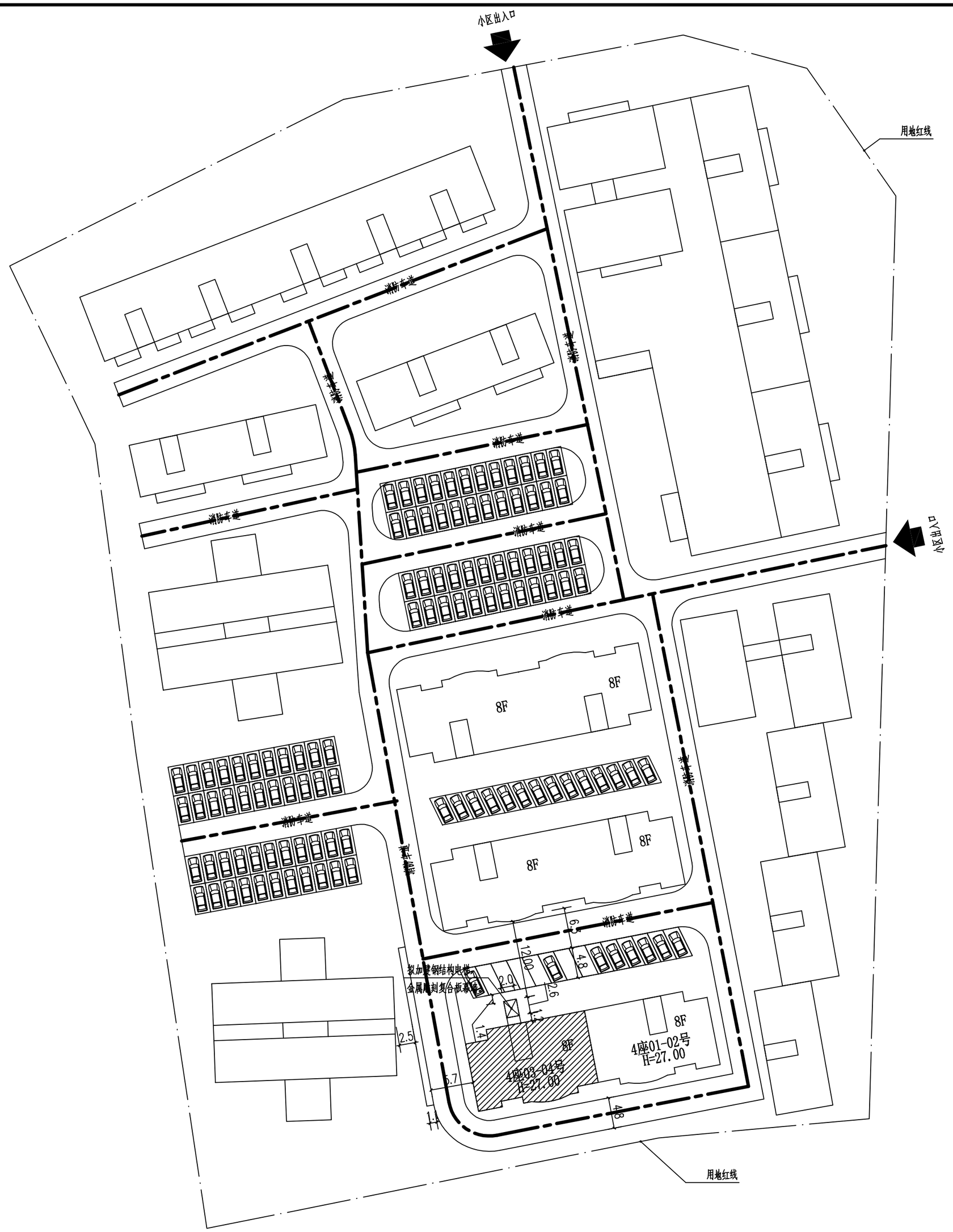

:原建筑物

北

中华人民共和国一级注册建筑师
姓 名：孙 灵
注册号：1101011-020
有效期：至2023年6月

广东省建设工程勘察设计出图专用章
单位名称：北京炎黄联合国际工程设计有限公司
业务范围：建筑行业(建筑工程)甲级
风景园林工程设计专项甲级
资质证书编号：A111010119
有效期至：2025年03月02日

加装电梯后总平面图 1:500

本层加建电梯面积：5.200m²，
总计加建电梯面积：43.600m²。

YHIA 炎黄国际

北京炎黄联合国际工程设计有限公司

BEIJING YANHUANG INTERNATIONAL ARCHITECTURE & ENGINEERING CO.,LTD.

北京海淀区
中关村东路66号
世纪科贸大厦B座26层

100190
26F,Bd,B,
Tri-Towrer Building
No.66,Zhongguancun East Road,Haidian District,
Beijing,China 100190

■建筑行业（建筑工程）甲级 A1110101119
■风景园林工程设计专项甲级
■城乡规划编制乙级

设计签字 SIGN		
项目负责人 P.A	孙 灵	孙灵
专业负责人 ARCHIT. CHIEF	利广洪	利广洪
校 对 人 PROOF READER	王廷现	王廷现
设 计 人 DESIGN	利广洪	利广洪
验证签字 SIGN		
审 定 人 APPROVE	张建平	张建平
审 核 人 PROOF READER	孙 灵	孙灵

附 注
REMARKS
本图在未取得与之一致的相关政府部门的批准文件之前，仅供施工单位进行施工准备图参考使用，不作为正式施工图；所有尺寸须以标注为准，不得在图纸上直接量取。

会 签 COORDINATION			
建 筑 ARCHI.		给排水 PLUMBING	
结 构 STRUCT		暖 通 HVAC.	
电 气 ELEC.			

建设单位 CLIENT
东莞市长安镇二环西路桃李花园4座(二单元)03-04号业主

工程名称 PROJECT
东莞市长安镇二环西路桃李花园4座(二单元)03-04号既有住宅增设电梯工程

子项名称 SUB PROJECT

图 名 TITLE
加装电梯后总平面图

工程编号 PROJECT NO.	YH2022-00A	
归档日期 DATE	2022/11/08	
设计阶段 STAGE	版本号 EDITION NO.	图 号 DRAWING No.
报建图	V1.0	建施-02

专业	姓名	日期	专业	姓名	日期
专业负责	姓名		专业负责	姓名	
结构			电气		
建筑			暖通		

:原建筑物

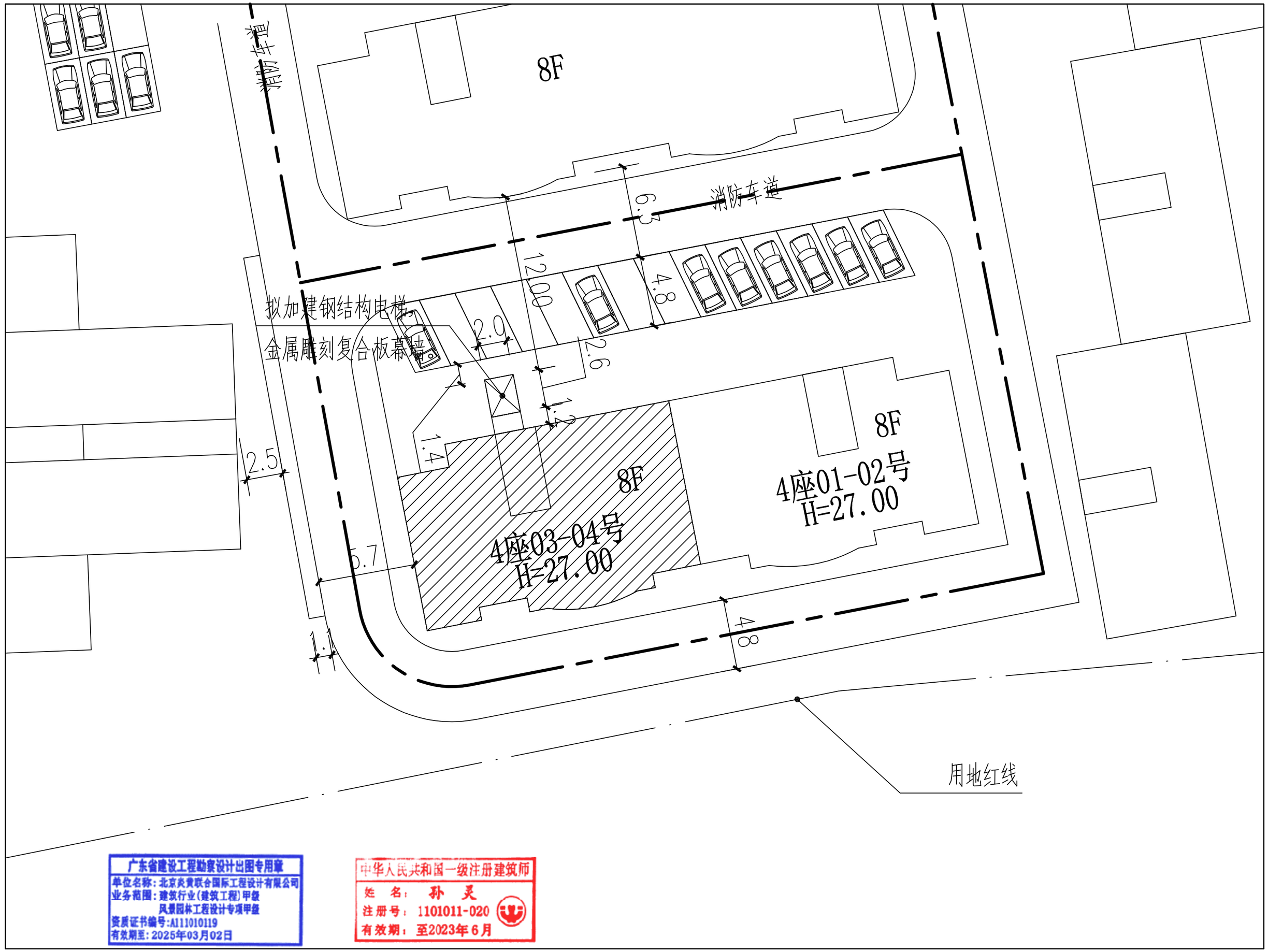

北

广东省建设工程勘察设计出图专用章
单位名称：北京炎黄联合国际工程设计有限公司
业务范围：建筑行业(建筑工程)甲级
风景园林工程设计专项甲级
资质证书编号:A111010119
有效期至：2025年03月02日

中华人民共和国一级注册建筑师
姓 名： 孙 灵
注册号： 1101011-020
有效期： 至2023年6月

加装电梯后局部放大总平面图 1:200

本层加建电梯面积:5.200m²,
总计加建电梯面积:43.600m²。

YHIA
炎 黄 国 际

北京炎黄联合国际工程设计有限公司
BEIJING YANHUANG INTERNATIONAL ARCHITECTURE & ENGINEERING CO.,LTD.

北京海淀区
中关村东路66号
世纪科贸大厦B座26层

100190
26F,Bd,B,
Tri-Towrer Building
No.66,Zhongguancun East Road,Haidian District,
Beijing,China 100190

■建筑行业（建筑工程）甲级
A1110101119
■风景园林工程设计专项甲级
■城乡规划编制乙级

设计签字 SIGN		
项目负责人 P.A	孙 灵	孙灵
专业负责人 ARCHIT. CHIEF	利广洪	利广洪
校 对 人 PROOF READER	王辽现	王辽现
设 计 人 DESIGN	利广洪	利广洪
验证签字 SIGN		
审 定 人 APPROVE	张建平	张建平
审 核 人 PROOF READER	孙 灵	孙灵

附 注
REMARKS
本图在未取得与之一致的相关政府部门的批准文件之前，仅供施工单位进行施工准备图参考使用，不作为正式施工图；所有尺寸须以标注为准，不得在图纸上直接量取。

会 签 COORDINATION			
建 筑 ARCHI.		给排水 PLUMBING	
结 构 STRUCT		暖 通 HVAC.	
电 气 ELEC.			

建设单位
CLIENT
东莞市长安镇二环西路桃李花园4座(二单元)03-04号业主

工程名称
PROJECT
东莞市长安镇二环西路桃李花园4座(二单元)03-04号
既有住宅增设电梯工程

子项名称
SUB PROJECT

图 名
TITLE
加装电梯后局部放大总平面图

工程编号 PROJECT NO.	YH2022-00A	
归档日期 DATE	2022/11/08	
设计阶段 STAGE	版本号 EDITION NO.	图 号 DRAWING No.
报建图	V1.0	建施-03

专业	姓名	日期
专业负责		
校核		
设计		

专业	姓名	日期
专业负责		
校核		
设计		

:原建筑物

:相邻筑物

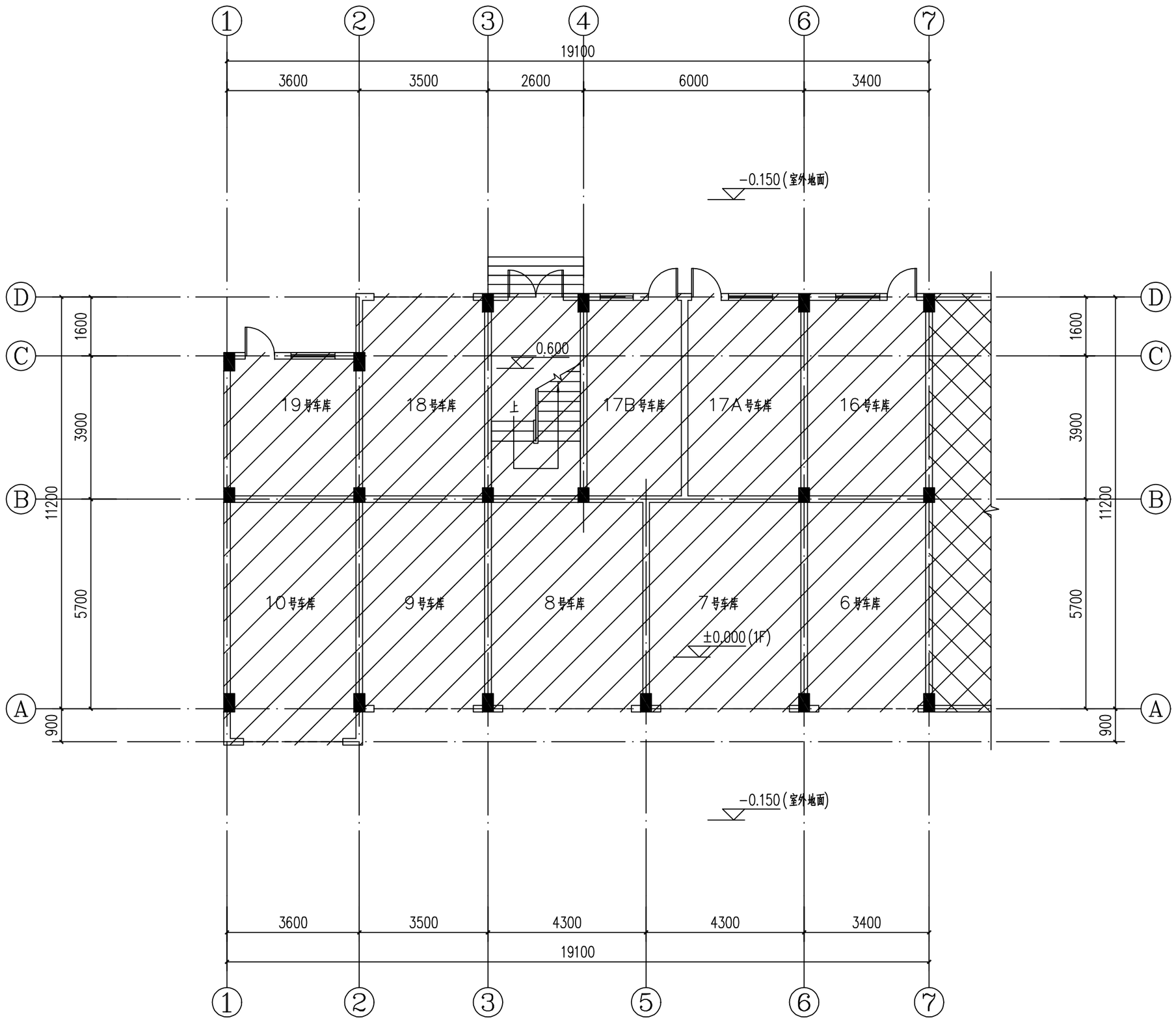

加装电梯前首层平面图 1:100

广东省建设工程勘察设计出图专用章
单位名称：北京炎黄联合国际工程设计有限公司
业务范围：建筑行业(建筑工程)甲级
风景园林工程设计专项甲级
资质证书编号:A111010119
有效期至：2025年03月02日

中华人民共和国一级注册建筑师
姓 名： 孙 灵
注册号： 1101011-020
有效期： 至2023年6月

YHIA
炎 黄 国 际

北京炎黄联合国际工程设计有限公司

BEIJING YANHUANG INTERNATIONAL ARCHITECTURE & ENGINEERING CO.,LTD.

北京海淀区
中关村东路66号
世纪科贸大厦B座26层

100190
26F,Bd,B,
Tri-Towrer Building
No.66,Zhongguancun East Road,Haidian District,
Beijing,China 100190

■建筑行业（建筑工程）甲级
A1110101119
■风景园林工程设计专项甲级
■城乡规划编制乙级

设计签字 SIGN		
项目负责人 P.A	孙 灵	孙灵
专业负责人 ARCHIT. CHIEF	利广洪	利广洪
校 对 人 PROOF READER	王辽现	王辽现
设 计 人 DESIGN	利广洪	利广洪
验证签字 SIGN		
审 定 人 APPROVE	张建平	张建平
审 核 人 PROOF READER	孙 灵	孙灵

附 注
REMARKS
本图在未取得与之一致的相关政府部门的批准文件之前，仅供施工单位进行施工准备图参考使用，不作为正式施工图；所有尺寸须以标注为准，不得在图纸上直接量取。

会 签 COORDINATION			
建 筑 ARCHI.		给排水 PLUMBING	
结 构 STRUCT		暖 通 HVAC.	
电 气 ELEC.			

建设单位
CLIENT
东莞市长安镇二环西路桃李花园4座(二单元)03-04号业主

工程名称
PROJECT
东莞市长安镇二环西路桃李花园4座(二单元)03-04号
既有住宅增设电梯工程

子项名称
SUB PROJECT

图 名
TITLE
加装电梯前首层平面图

工程编号 PROJECT NO.	YH2022-00A	
归档日期 DATE	2022/11/08	
设计阶段 STAGE	版本号 EDITION NO.	图 号 DRAWING No.
报建图	V1.0	建施-04

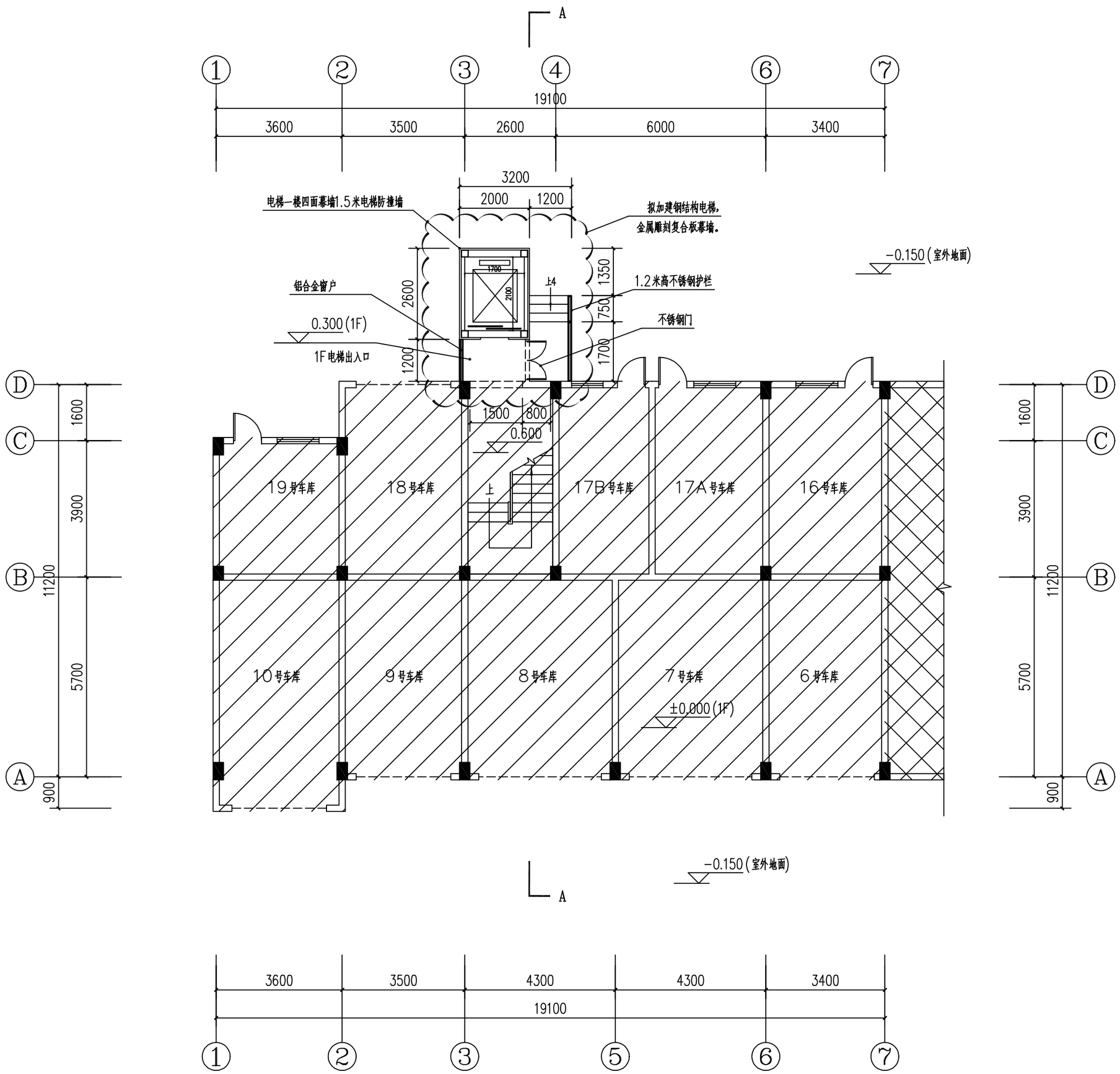

:原建筑物

:相邻筑物

加装电梯后首层平面图 1:100

本层加建电梯面积:5.200m²,
总计加建电梯面积:43.600m²。

广东省建设工程勘察设计出图专用章
单位名称：北京炎黄联合国际工程设计有限公司
业务范围：建筑行业(建筑工程)甲级
风景园林工程设计专项甲级
资质证书编号:A111010119
有效期至：2025年03月02日

中华人民共和国一级注册建筑师
姓 名： 孙 灵
注册号： 1101011-020
有效期： 至2023年6月

YHIA 炎黄国际

北京炎黄联合国际工程设计有限公司
BEIJING YANHUANG INTERNATIONAL ARCHITECTURE & ENGINEERING CO.,LTD.
北京海淀区中关村东路66号世纪科贸大厦B座26层
100190
26F,Bd,B, Tri-Towrer Building No.66,Zhongguancun East Road,Haidian District, Beijing,China 100190

■建筑行业（建筑工程）甲级 A1110101119
■风景园林工程设计专项甲级
■城乡规划编制乙级

设计签字 SIGN		
项目负责人 P.A	孙 灵	孙灵
专业负责人 ARCHIT. CHIEF	利广洪	利广洪
校 对 人 PROOF READER	王辽现	王辽现
设 计 人 DESIGN	利广洪	利广洪
验证签字 SIGN		
审 定 人 APPROVE	张建平	张建平
审 核 人 PROOF READER	孙 灵	孙灵

附 注
REMARKS
本图在未取得与之一致的相关政府部门的批准文件之前，仅供施工单位进行施工准备图参考使用，不作为正式施工图；所有尺寸须以标注为准，不得在图纸上直接量取。

会 签 COORDINATION			
建 筑 ARCHI.		给排水 PLUMBING	
结 构 STRUCT		暖 通 HVAC.	
电 气 ELEC.			

建设单位 CLIENT
东莞市长安镇二环西路桃李花园4座(二单元)03-04号业主

工程名称 PROJECT
东莞市长安镇二环西路桃李花园4座(二单元)03-04号
既有住宅增设电梯工程

子项名称 SUB PROJECT

图 名 TITLE
加装电梯后首层平面图

工程编号 PROJECT NO.	YH2022-00A	
归档日期 DATE	2022/11/08	
设计阶段 STAGE	版本号 EDITION NO.	图 号 DRAWING No.
报建图	V1.0	建施-05

专业	姓名	日期	专业	姓名	日期
专业负责人			专业负责人		

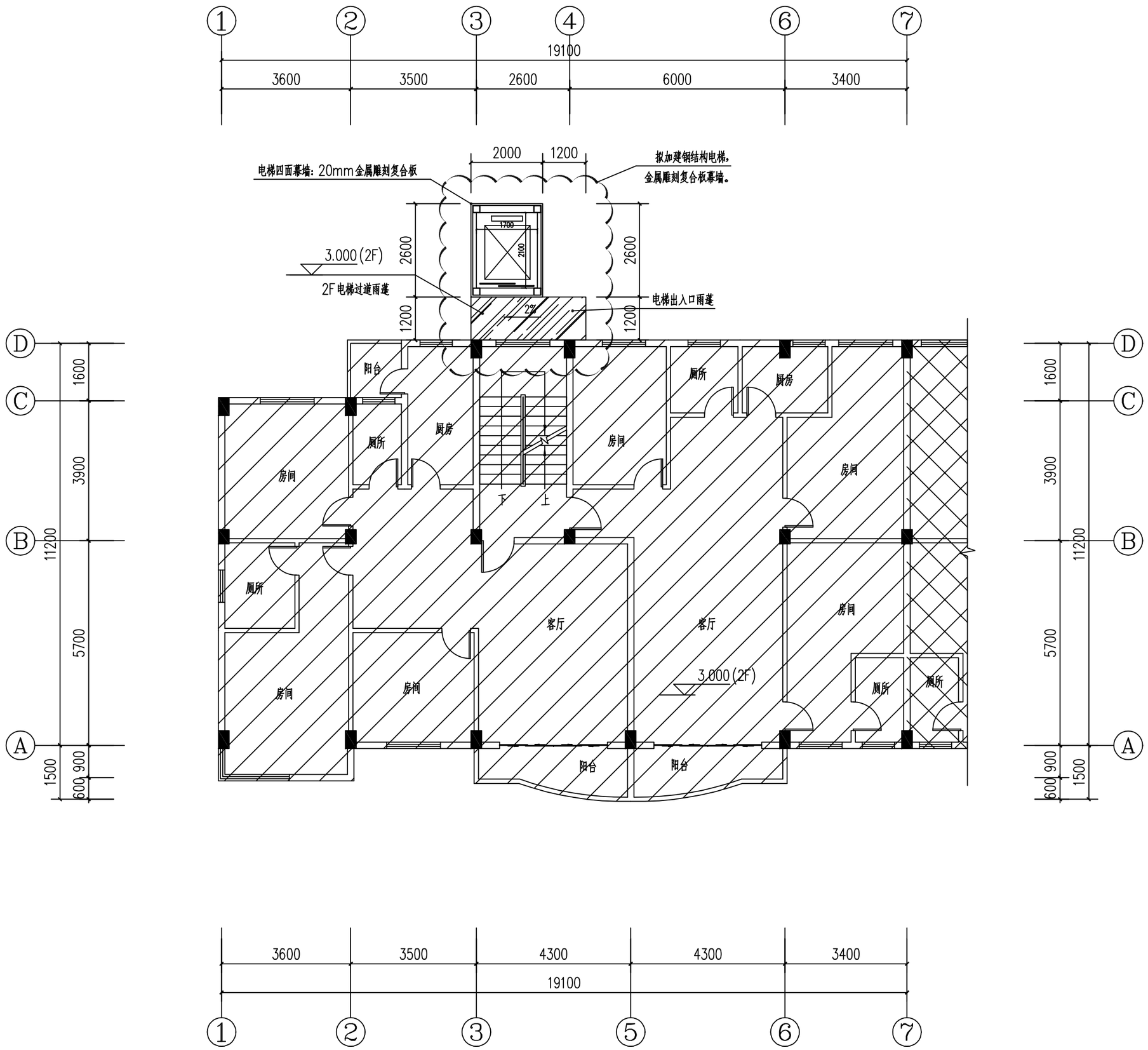

加装电梯后二层平面图 1:100

广东省建设工程勘察设计出图专用章
单位名称：北京炎黄联合国际工程设计有限公司
业务范围：建筑行业(建筑工程)甲级
风景园林工程设计专项甲级
资质证书编号:A11010119
有效期至：2025年03月02日

中华人民共和国一级注册建筑师
姓 名： 孙 灵
注册号： 1101011-020
有效期： 至2023年6月

YHIA 炎 黄 国 际

北京炎黄联合国际工程设计有限公司

BEIJING YANHUANG INTERNATIONAL ARCHITECTURE & ENGINEERING CO.,LTD.

北京海淀区
中关村东路66号
世纪科贸大厦B座26层

100190
26F,Bd,B,
Tri-Towrer Building
No.66,Zhongguancun East Road,Haidian District,
Beijing,China 100190

■建筑行业（建筑工程）甲级 A1110101119
■风景园林工程设计专项甲级
■城乡规划编制乙级

设计签字 SIGN		
项目负责人 P.A	孙 灵	孙灵
专业负责人 ARCHIT. CHIEF	利广洪	利广洪
校 对 人 PROOF READER	王辽现	王辽现
设 计 人 DESIGN	利广洪	利广洪
验证签字 SIGN		
审 定 人 APPROVE	张建平	张建平
审 核 人 PROOF READER	孙 灵	孙灵

附 注
REMARKS
本图在未取得与之一致的相关政府部门的批准文件之前，仅供施工单位进行施工准备图参考使用，不作为正式施工图；所有尺寸须以标注为准，不得在图纸上直接量取。

会 签 COORDINATION			
建 筑 ARCHI.		给排水 PLUMBING	
结 构 STRUCT		暖 通 HVAC.	
电 气 ELEC.			

建设单位 CLIENT
东莞市长安镇二环西路桃李花园4座(二单元)03-04号业主

工程名称 PROJECT
东莞市长安镇二环西路桃李花园4座(二单元)03-04号
既有住宅增设电梯工程

子项名称 SUB PROJECT

图 名 TITLE
加装电梯后二层平面图

工程编号 PROJECT NO.	YH2022-00A	
归档日期 DATE	2022/11/08	
设计阶段 STAGE	版本号 EDITION NO.	图 号 DRAWING No.
报建图	V1.0	建施-06

专业	姓名	日期
专业负责人	姓名	日期
专业负责人	姓名	日期

专业	姓名	日期
专业负责		
校核		
项目负责		

专业	姓名	日期
专业负责		
校核		
项目负责		

:原建筑物

:相邻筑物

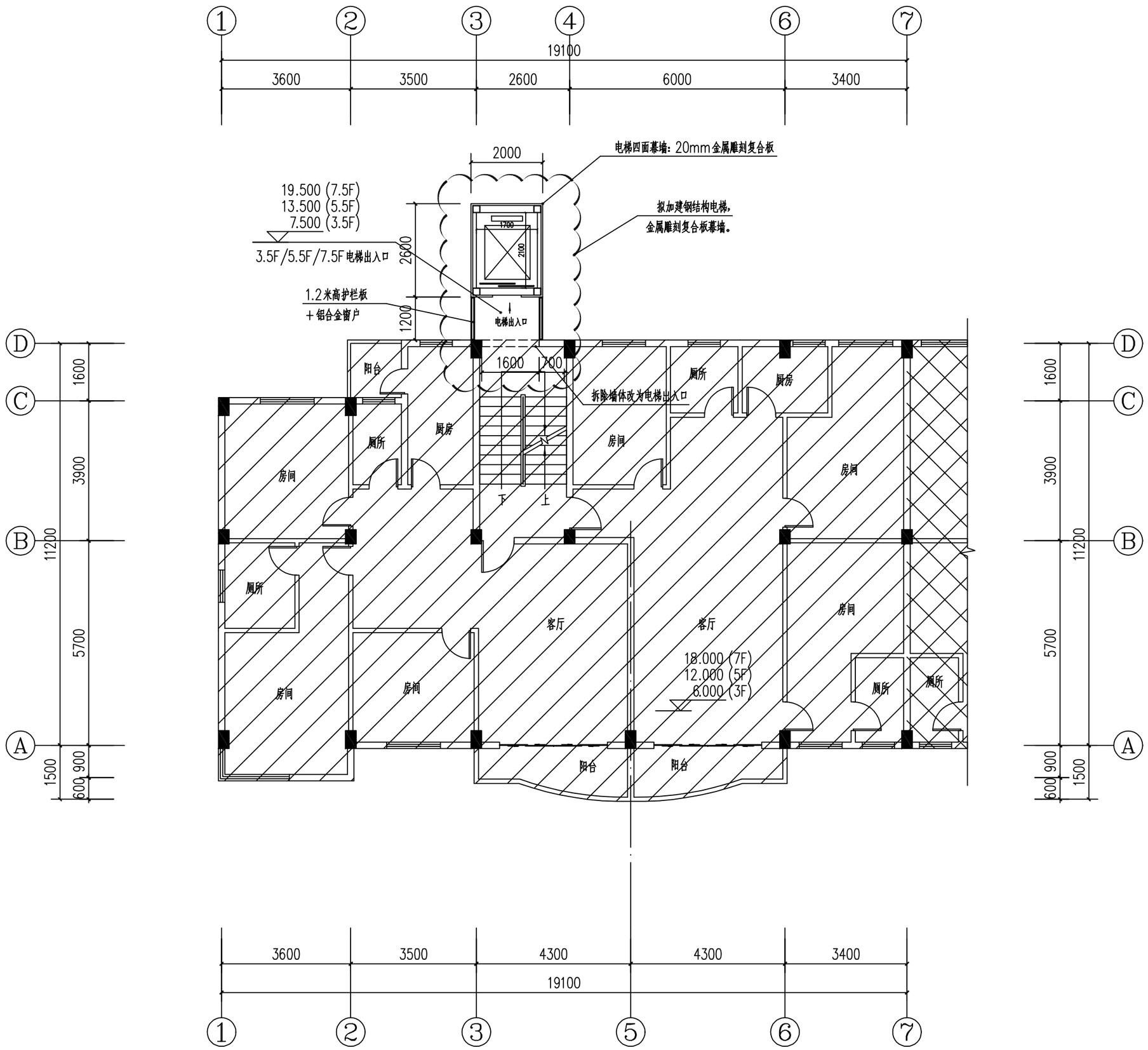

加装电梯后三五七层平面图 1:100

本层加建电梯面积：7.600m²，
3层总计加建电梯面积：22.800m²。

广东省建设工程勘察设计出图专用章
单位名称：北京炎黄联合国际工程设计有限公司
业务范围：建筑行业(建筑工程)甲级
风景园林工程设计专项甲级
资质证书编号：A111010119
有效期至：2025年03月02日

中华人民共和国一级注册建筑师
姓名：孙 灵
注册号：1101011-020
有效期：至2023年6月

YHIA
炎 黄 国 际

北京炎黄联合国际工程设计有限公司
BEIJING YANHUANG INTERNATIONAL ARCHITECTURE & ENGINEERING CO.,LTD.
北京海淀区
中关村东路66号
世纪科贸大厦B座26层
100190
26F,Bd,B,
Tri-Towrer Building
No.66,Zhongguancun East Road,Haidian District,
Beijing,China 100190

■建筑行业（建筑工程）甲级 A1110101119
■风景园林工程设计专项甲级
■城乡规划编制乙级

设计签字 SIGN		
项目负责人 P.A	孙 灵	孙灵
专业负责人 ARCHIT. CHIEF	利广洪	利广洪
校 对 人 PROOF READER	王辽现	王辽现
设 计 人 DESIGN	利广洪	利广洪
验证签字 SIGN		
审 定 人 APPROVE	张建平	张建平
审 核 人 PROOF READER	孙 灵	孙灵

附 注
REMARKS
本图在未取得与之一致的相关政府部门的批准文件之前，仅供施工单位进行施工准备图参考使用，不作为正式施工图；所有尺寸须以标注为准，不得在图纸上直接量取。

会 签 COORDINATION			
建 筑 ARCHI.		给排水 PLUMBING	
结 构 STRUCT		暖 通 HVAC.	
电 气 ELEC.			

建设单位 CLIENT
东莞市长安镇二环西路桃李花园4座(二单元)03-04号业主

工程名称 PROJECT
东莞市长安镇二环西路桃李花园4座(二单元)03-04号
既有住宅增设电梯工程

子项名称 SUB PROJECT

图 名 TITLE
加装电梯后三五七层平面图

工程编号 PROJECT NO.	YH2022-00A	
归档日期 DATE	2022/11/08	
设计阶段 STAGE	版本号 EDITION NO.	图 号 DRAWING No.
报建图	V1.0	建施-07

专业	姓名	日期
专业负责	姓名	日期
结构		
建筑		
电气		

:原建筑物

:相邻筑物

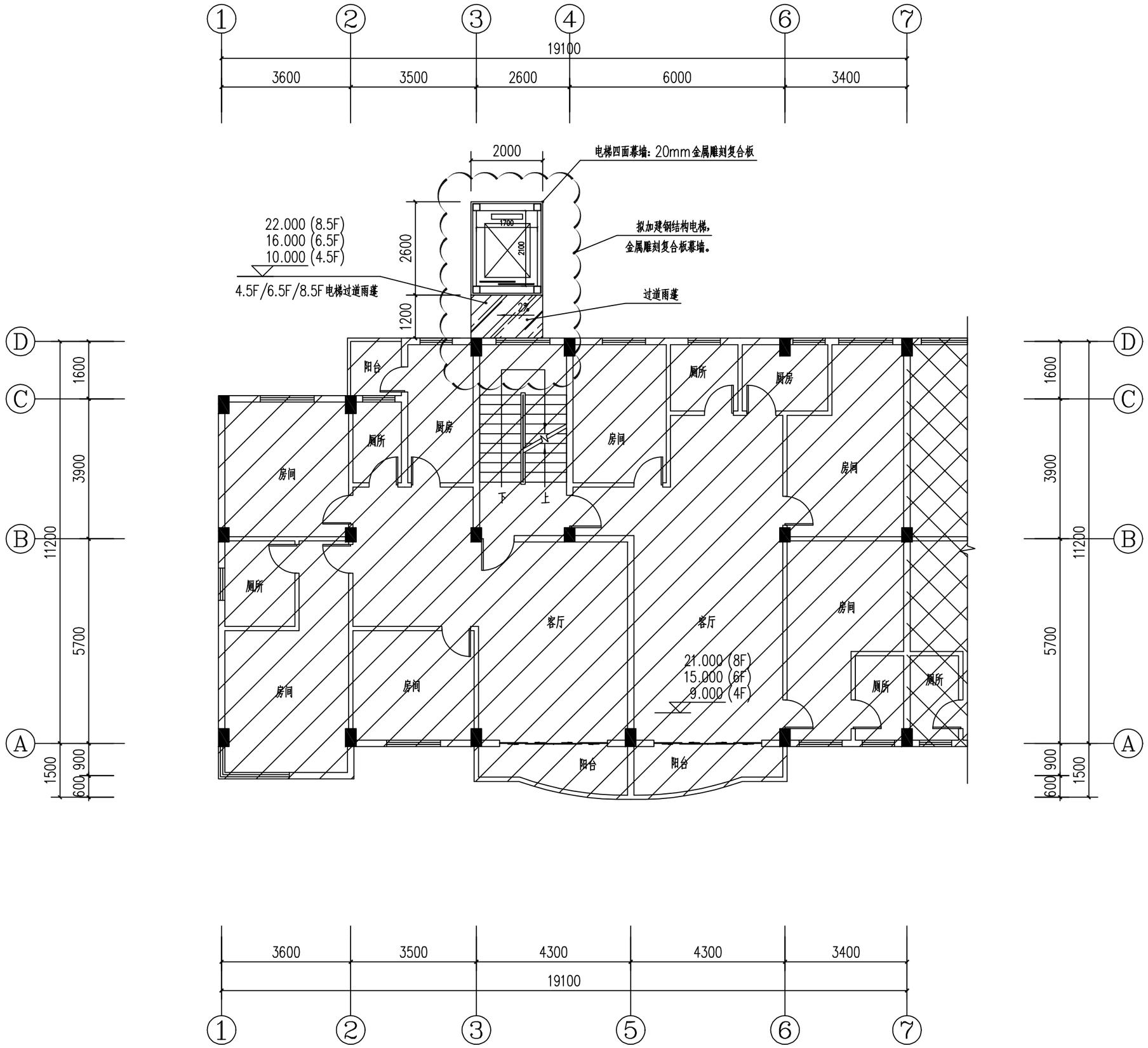

加装电梯后四六八层平面图 1:100

本层加建电梯面积:5.200m²,
3层总计加建电梯面积:15.600m²。

广东省建设工程勘察设计出图专用章
单位名称：北京炎黄联合国际工程设计有限公司
业务范围：建筑行业(建筑工程)甲级
风景园林工程设计专项甲级
资质证书编号:A111010119
有效期至：2025年03月02日

中华人民共和国一级注册建筑师
姓 名： 孙 灵
注册号： 1101011-020
有效期： 至2023年6月

YHIA 炎黄国际

北京炎黄联合国际工程设计有限公司
BEIJING YANHUANG INTERNATIONAL ARCHITECTURE & ENGINEERING CO.,LTD.
北京海淀区
中关村东路66号
世纪科贸大厦B座26层
100190
26F,Bd,B,
Tri-Towrer Building
No.66,Zhongguancun East Road,Haidian District,
Beijing,China 100190

■建筑行业（建筑工程）甲级 A1110101119
■风景园林工程设计专项甲级
■城乡规划编制乙级

设计签字 SIGN		
项目负责人 P.A	孙 灵	孙灵
专业负责人 ARCHIT. CHIEF	利广洪	利广洪
校 对 人 PROOF READER	王辽现	王辽现
设 计 人 DESIGN	利广洪	利广洪
验证签字 SIGN		
审 定 人 APPROVE	张建平	张建平
审 核 人 PROOF READER	孙 灵	孙灵

附 注
REMARKS
本图在未取得与之一致的相关政府部门的批准文件之前，仅供施工单位进行施工准备图参考使用，不作为正式施工图；所有尺寸须以标注为准，不得在图纸上直接量取。

会 签 COORDINATION			
建 筑 ARCHI.		给排水 PLUMBING	
结 构 STRUCT		暖 通 HVAC.	
电 气 ELEC.			

建设单位 CLIENT
东莞市长安镇二环西路桃李花园4座(二单元)03-04号业主

工程名称 PROJECT
东莞市长安镇二环西路桃李花园4座(二单元)03-04号
既有住宅增设电梯工程

子项名称 SUB PROJECT

图 名 TITLE
加装电梯后四六八层平面图

工程编号 PROJECT NO.	YH2022-00A	
归档日期 DATE	2022/11/08	
设计阶段 STAGE	版本号 EDITION NO.	图 号 DRAWING No.
报建图	V1.0	建施-08

专业	姓名	日期	专业	姓名	日期
专业负责人	姓名	日期	专业负责人	姓名	日期

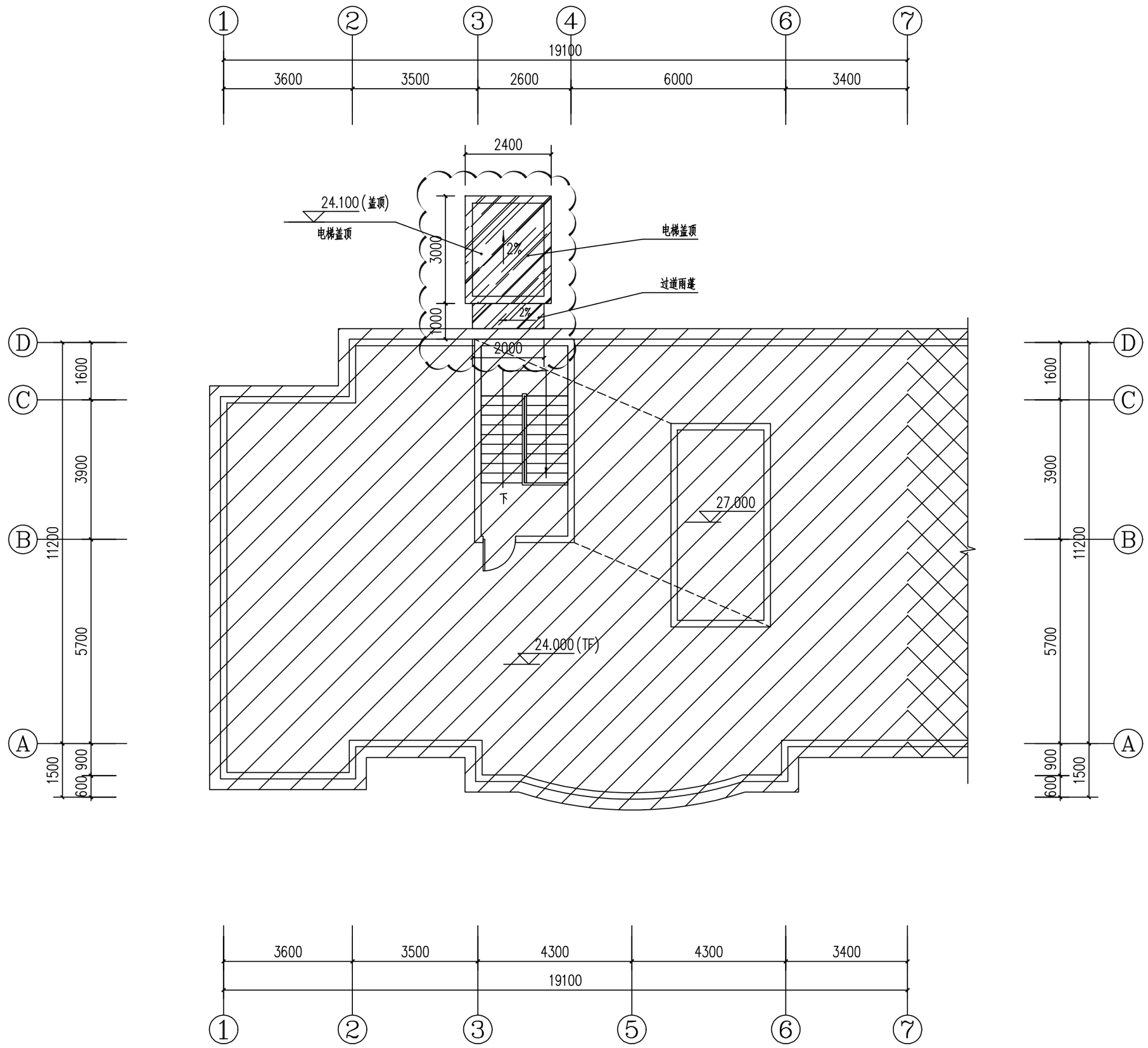

加装电梯后屋面层平面图 1:100

广东省建设工程勘察设计出图专用章
单位名称：北京炎黄联合国际工程设计有限公司
业务范围：建筑行业(建筑工程)甲级
风景园林工程设计专项甲级
资质证书编号:A111010119
有效期至：2025年03月02日

中华人民共和国一级注册建筑师
姓 名： 孙 灵
注册号： 1101011-020
有效期： 至2023年6月

YHIA
炎 黄 国 际

北京炎黄联合国际工程设计有限公司
BEIJING YANHUANG INTERNATIONAL ARCHITECTURE & ENGINEERING CO.,LTD.

北京海淀区中关村东路66号世纪科贸大厦B座26层
100190
26F,Bd,B,Tri-Towrer Building No.66,Zhongguancun East Road,Haidian District, Beijing,China 100190

■建筑行业（建筑工程）甲级 A1110101119
■风景园林工程设计专项甲级
■城乡规划编制乙级

设计签字 SIGN		
项目负责人 P.A	孙 灵	孙灵
专业负责人 ARCHIT. CHIEF	利广洪	利广洪
校 对 人 PROOF READER	王辽现	王辽现
设 计 人 DESIGN	利广洪	利广洪
验证签字 SIGN		
审 定 人 APPROVE	张建平	张建平
审 核 人 PROOF READER	孙 灵	孙灵

附 注
REMARKS
本图在未取得与之一致的相关政府部门的批准文件之前，仅供施工单位进行施工准备图参考使用，不作为正式施工图；所有尺寸须以标注为准，不得在图纸上直接量取。

会 签 COORDINATION			
建 筑 ARCHI.		给排水 PLUMBING	
结 构 STRUCT		暖 通 HVAC.	
电 气 ELEC.			

建设单位 CLIENT
东莞市长安镇二环西路桃李花园4座(二单元)03-04号业主

工程名称 PROJECT
东莞市长安镇二环西路桃李花园4座(二单元)03-04号既有住宅增设电梯工程

子项名称 SUB PROJECT

图 名 TITLE
加装电梯后屋面层平面图

工程编号 PROJECT NO.	YH2022-00A	
归档日期 DATE	2022/11/08	
设计阶段 STAGE	版本号 EDITION NO.	图 号 DRAWING No.
报建图	V1.0	建施-09

专业	姓名	日期
专业负责人		
校核人		
设计人		

专业	姓名	日期
专业负责人		
校核人		
设计人		

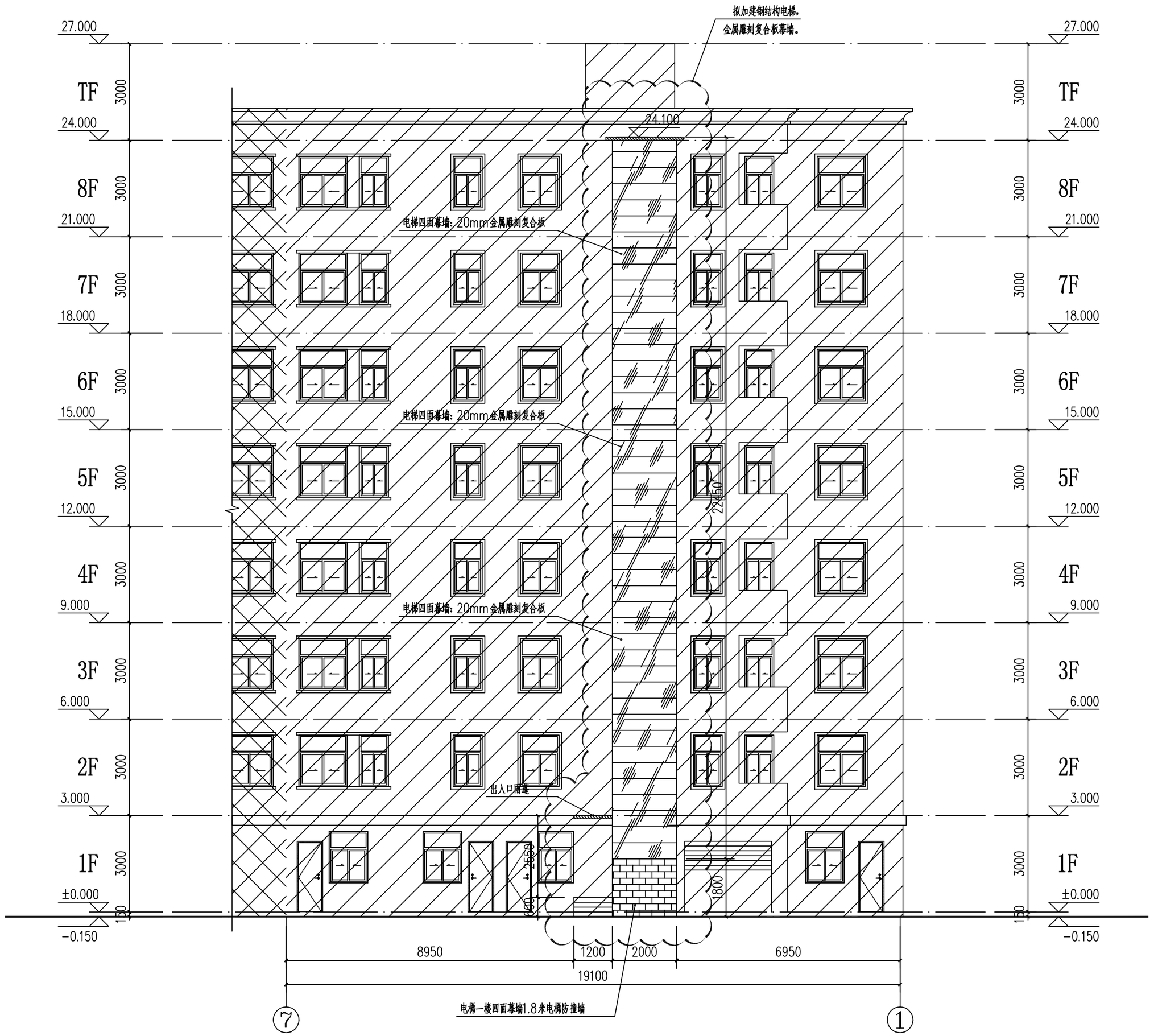

加装电梯后7-1轴立面图 1:100

:原建筑物

:相邻筑物

广东省建设工程勘察设计出图专用章
单位名称：北京炎黄联合国际工程设计有限公司
业务范围：建筑行业（建筑工程）甲级
风景园林工程设计专项甲级
资质证书编号：A111010119
有效期至：2025年03月02日

中华人民共和国一级注册建筑师
姓名：孙灵
注册号：1101011-020
有效期：至2023年6月

YHIA 炎黄国际

北京炎黄联合国际工程设计有限公司

BEIJING YANHUANG INTERNATIONAL ARCHITECTURE & ENGINEERING CO.,LTD.

北京海淀区
中关村东路66号
世纪科贸大厦B座26层

100190
26F,Bd,B,
Tri-Towrer Building
No.66,Zhongguancun East Road,Haidian District,
Beijing,China 100190

■建筑行业（建筑工程）甲级 A1110101119
■风景园林工程设计专项甲级
■城乡规划编制乙级

设计签字 SIGN		
项目负责人 P.A	孙灵	孙灵
专业负责人 ARCHIT. CHIEF	利广洪	利广洪
校对人 PROOF READER	王辽现	王辽现
设计人 DESIGN	利广洪	利广洪
验证签字 SIGN		
审定人 APPROVE	张建平	张建平
审核人 PROOF READER	孙灵	孙灵

附注
REMARKS
本图在未取得与之一致的相关政府部门的批准文件之前，仅供施工单位进行施工准备图参考使用，不作为正式施工图；所有尺寸须以标注为准，不得在图纸上直接量取。

会签 COORDINATION			
建筑 ARCHI.		给排水 PLUMBING	
结构 STRUCT		暖通 HVAC.	
电气 ELEC.			

建设单位 CLIENT
东莞市长安镇二环西路桃李花园4座(二单元)03-04号业主

工程名称 PROJECT
东莞市长安镇二环西路桃李花园4座(二单元)03-04号
既有住宅增设电梯工程

子项名称 SUB PROJECT

图名 TITLE
加装电梯后7-1轴立面图

工程编号 PROJECT NO.	YH2022-00A	
归档日期 DATE	2022/11/08	
设计阶段 STAGE	版本号 EDITION NO.	图号 DRAWING No.
报建图	V1.0	建施-10

专业	姓名	日期
专业负责		
校核		
项目负责		

专业	姓名	日期
建筑		
结构		
电气		
暖通		

:原建筑物

:相邻筑物

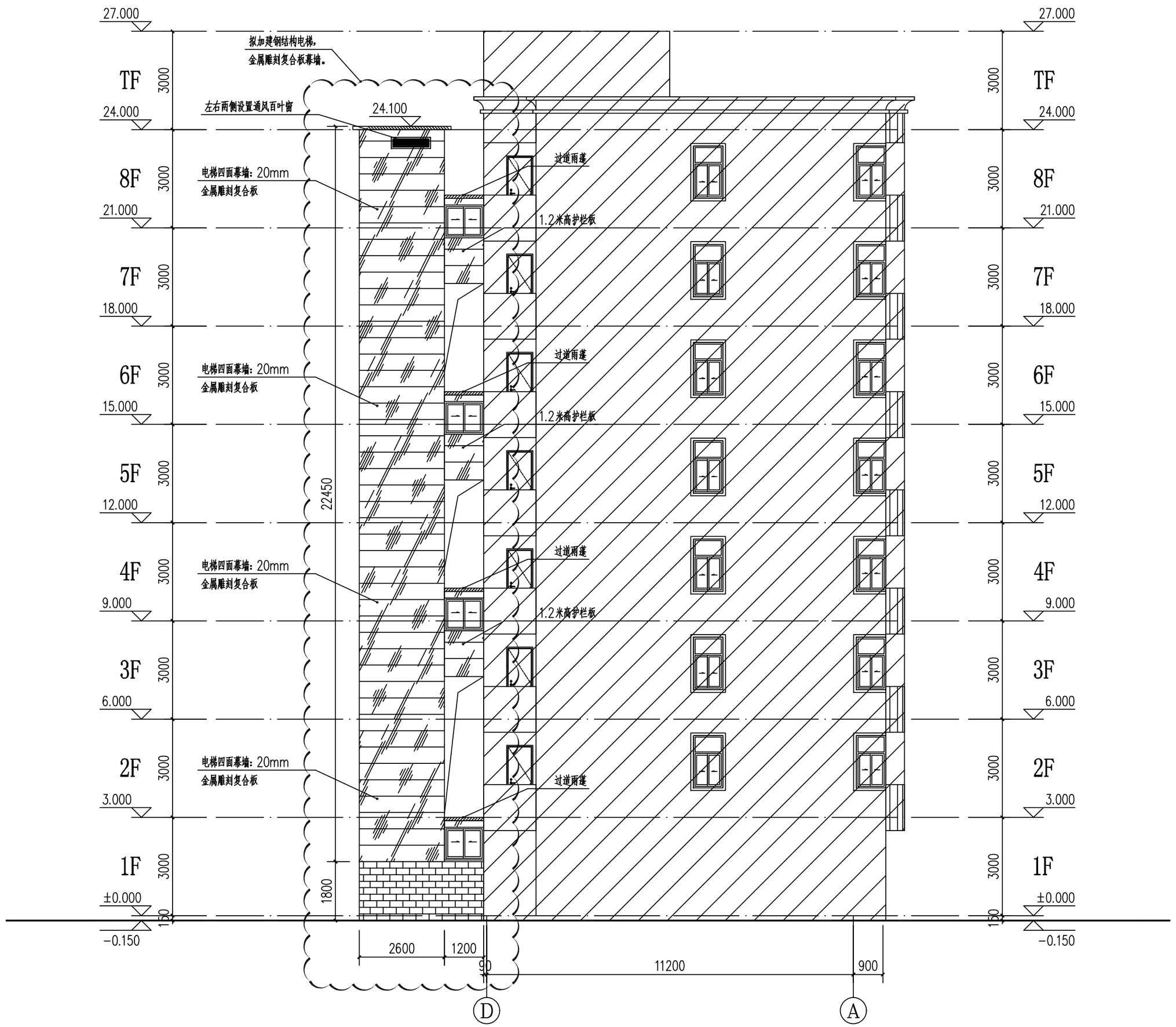

加装电梯后D－A轴立面图 1:100

广东省建设工程勘察设计出图专用章
单位名称：北京炎黄联合国际工程设计有限公司
业务范围：建筑行业（建筑工程）甲级
风景园林工程设计专项甲级
资质证书编号：A111010119
有效期至：2025年03月02日

中华人民共和国一级注册建筑师
姓 名： 孙 灵
注册号： 1101011-020
有效期： 至2023年6月

YHIA
炎 黄 国 际

北京炎黄联合国际工程设计有限公司
BEIJING YANHUANG INTERNATIONAL ARCHITECTURE & ENGINEERING CO.,LTD.
北京海淀区
中关村东路66号
世纪科贸大厦B座26层
100190
26F,Bd,B,
Tri-Towrer Building
No.66,Zhongguancun East Road,Haidian District,
Beijing,China 100190

■建筑行业（建筑工程）甲级 A1110101119
■风景园林工程设计专项甲级
■城乡规划编制乙级

设计签字 SIGN		
项目负责人 P.A	孙 灵	孙灵
专业负责人 ARCHIT. CHIEF	利广洪	利广洪
校 对 人 PROOF READER	王辽现	王辽现
设 计 人 DESIGN	利广洪	利广洪
验证签字 SIGN		
审 定 人 APPROVE	张建平	张建平
审 核 人 PROOF READER	孙 灵	孙灵

附 注
REMARKS
本图在未取得与之一致的相关政府部门的批准文件之前，仅供施工单位进行施工准备图参考使用，不作为正式施工图；所有尺寸须以标注为准，不得在图纸上直接量取。

会 签 COORDINATION			
建 筑 ARCHI.		给排水 PLUMBING	
结 构 STRUCT		暖 通 HVAC.	
电 气 ELEC.			

建设单位 CLIENT
东莞市长安镇二环西路桃李花园4座(二单元)03-04号业主

工程名称 PROJECT
东莞市长安镇二环西路桃李花园4座(二单元)03-04号
既有住宅增设电梯工程

子项名称 SUB PROJECT

图 名 TITLE
加装电梯后D-A轴立面图

工程编号 PROJECT NO.	YH2022-00A	
归档日期 DATE	2022/11/08	
设计阶段 STAGE	版本号 EDITION NO.	图 号 DRAWING No.
报建图	V1.0	建施-11

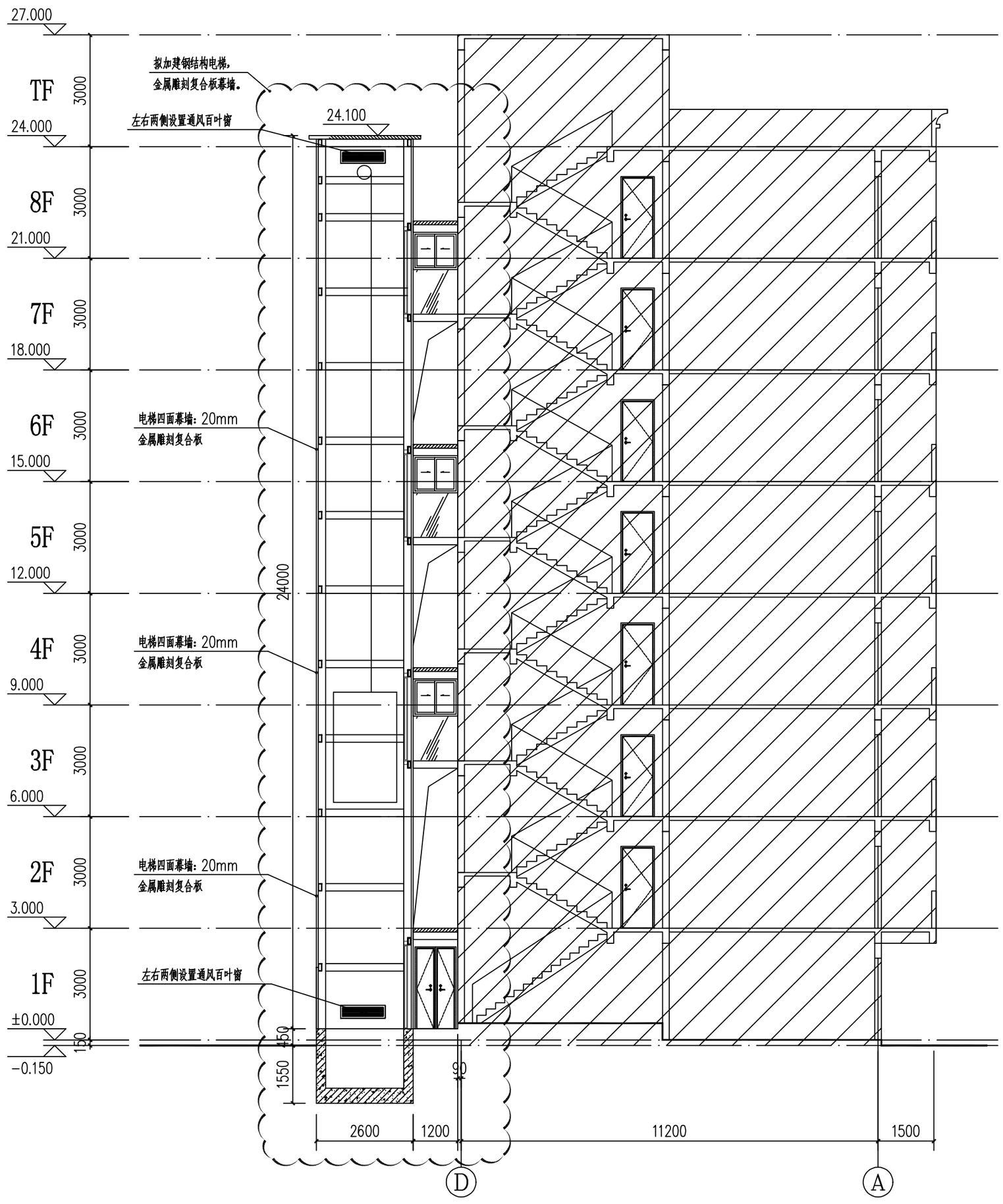

加装电梯后A－A剖面图 1:100

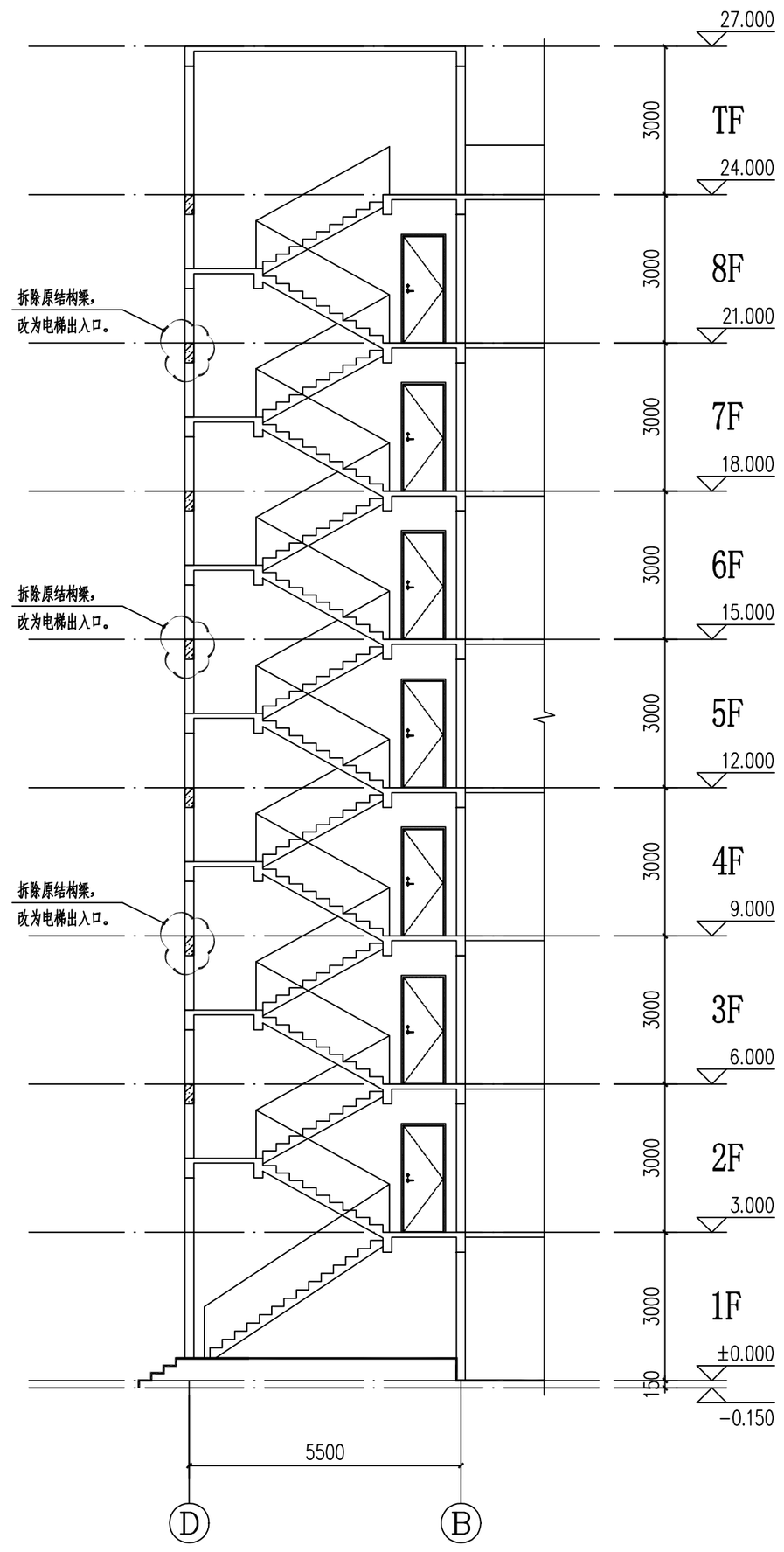

原有建筑局部剖面图 1:100

:原建筑物

:相邻筑物

广东省建设工程勘察设计出图专用章
单位名称：北京炎黄联合国际工程设计有限公司
业务范围：建筑行业(建筑工程)甲级
风景园林工程设计专项甲级
资质证书编号:A11101119
有效期至：2025年03月02日

中华人民共和国一级注册建筑师
姓 名： 孙 灵
注册号： 1101011-020
有效期： 至2023年6月

专业	姓名	日期	专业	姓名	日期
专业负责	胡炜		专业负责	电气	
结构	张文		暖通	电气	

YHIA 炎黄国际

北京炎黄联合国际工程设计有限公司
BEIJING YANHUANG INTERNATIONAL ARCHITECTURE & ENGINEERING CO.,LTD.
北京海淀区
中关村东路66号
世纪科贸大厦B座26层
100190
26F,Bd,B,
Tri-Towrer Building
No.66,Zhongguancun East Road,Haidian District,
Beijing,China 100190

■建筑行业（建筑工程）甲级 A1110101119
■风景园林工程设计专项甲级
■城乡规划编制乙级

设计签字 SIGN		
项目负责人 P.A	孙 灵	孙灵
专业负责人 ARCHIT. CHIEF	利广洪	利广洪
校 对 人 PROOF READER	王辽现	王辽现
设 计 人 DESIGN	利广洪	利广洪
验证签字 SIGN		
审 定 人 APPROVE	张建平	张建平
审 核 人 PROOF READER	孙 灵	孙灵

附 注
REMARKS
本图在未取得与之一致的相关政府部门的批准文件之前，仅供施工单位进行施工准备图参考使用，不作为正式施工图；所有尺寸须以标注为准，不得在图纸上直接量取。

会 签 COORDINATION			
建 筑 ARCHI.		给排水 PLUMBING	
结 构 STRUCT		暖 通 HVAC.	
电 气 ELEC.			

建设单位 CLIENT
东莞市长安镇二环西路桃李花园4座(二单元)03-04号业主

工程名称 PROJECT
东莞市长安镇二环西路桃李花园4座(二单元)03-04号
既有住宅增设电梯工程

子项名称 SUB PROJECT

图 名 TITLE
加装电梯后A-A剖面图
原有建筑局部剖面图

工程编号 PROJECT NO.	YH2022-00A	
归档日期 DATE	2022/11/08	
设计阶段 STAGE	版本号 EDITION NO.	图 号 DRAWING No.
报建图	V1.0	建施-12

专业	姓名	日期	专业	姓名	日期
建筑			结构		
电气			暖通		
给排水					

①

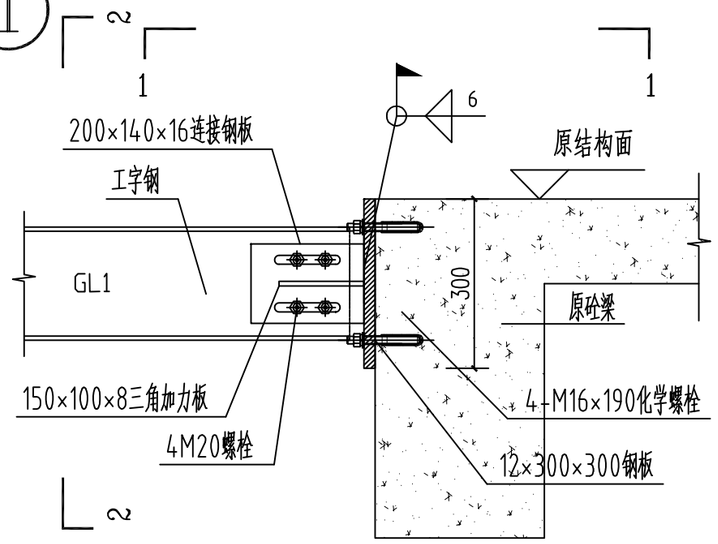

GL与主体混凝土梁连接大样

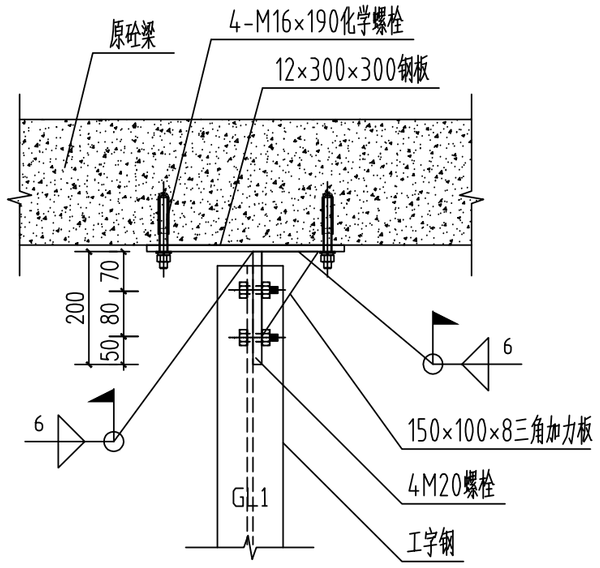

1—1

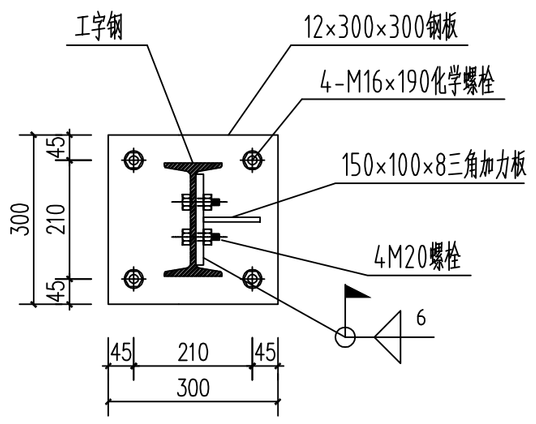

2—2

②

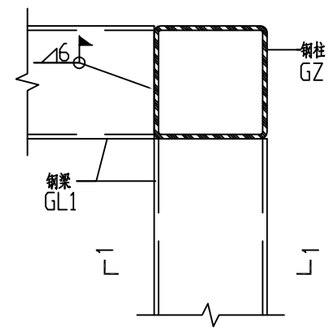

梁、柱刚接大样

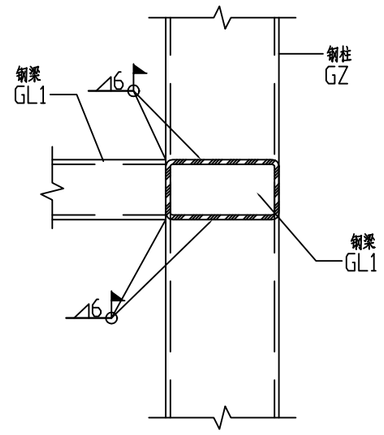

1—1

③

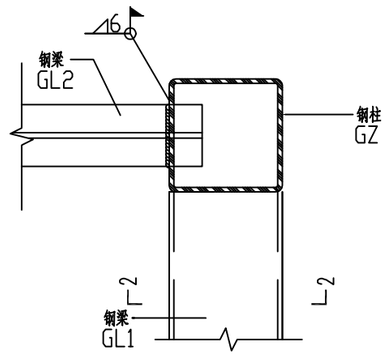

梁、柱刚接大样

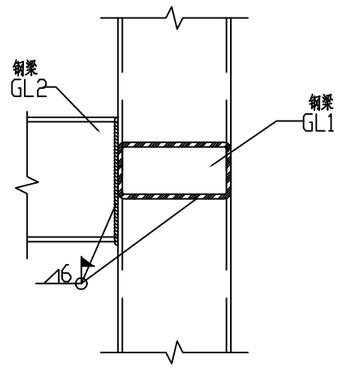

2—2

④

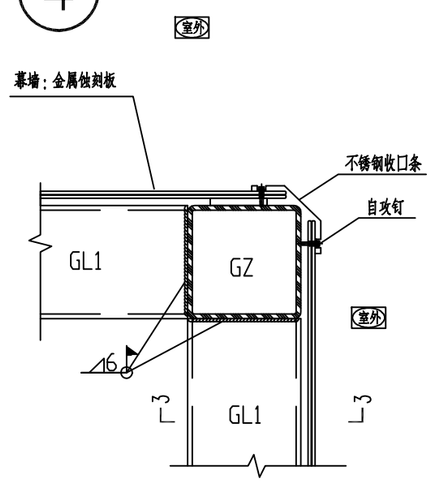

金属蚀刻板连接大样

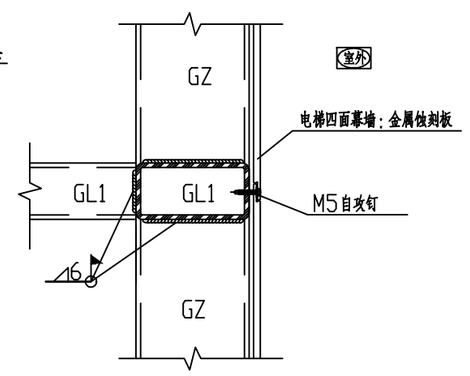

3—3

⑤

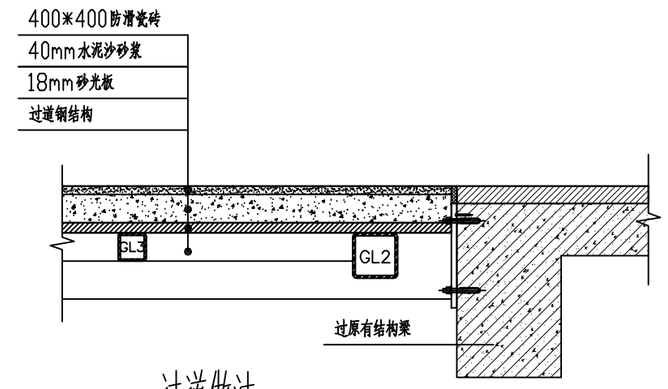

过道做法

广东省建设工程勘察设计出图专用章
单位名称：北京炎黄联合国际工程设计有限公司
业务范围：建筑行业(建筑工程)甲级
风景园林工程设计专项甲级
资质证书编号：A111010119
有效期至：2025年03月02日

中华人民共和国一级注册建筑师
姓 名：孙 灵
注册号：1101011-020
有效期：至2023年6月

YHIA 炎黄国际

北京炎黄联合国际工程设计有限公司

BEIJING YANHUANG INTERNATIONAL ARCHITECTURE & ENGINEERING CO.,LTD.

北京海淀区
中关村东路66号
世纪科贸大厦B座26层

100190
26F,Bd,B,
Tri-Towrer Building
No.66,Zhongguancun East Road,Haidian District,
Beijing,China 100190

■建筑行业（建筑工程）甲级 A1110101119
■风景园林工程设计专项甲级
■城乡规划编制乙级

设计签字 SIGN		
项目负责人 P.A	孙 灵	孙灵
专业负责人 ARCHIT. CHIEF	利广洪	利广洪
校 对 人 PROOF READER	王辽现	王辽现
设 计 人 DESIGN	利广洪	利广洪
验证签字 SIGN		
审 定 人 APPROVE	张建平	张建平
审 核 人 PROOF READER	孙 灵	孙灵

附 注
REMARKS
本图在未取得与之一致的相关政府部门的批准文件之前，仅供施工单位进行施工准备图参考使用，不作为正式施工图；所有尺寸须以标注为准，不得在图纸上直接量取。

会 签 COORDINATION			
建 筑 ARCHI.		给排水 PLUMBING	
结 构 STRUCT		暖 通 HVAC.	
电 气 ELEC.			

建设单位 CLIENT
东莞市长安镇二环西路桃李花园4座(二单元)03-04号业主

工程名称 PROJECT
东莞市长安镇二环西路桃李花园4座(二单元)03-04号
既有住宅增设电梯工程

子项名称 SUB PROJECT

图 名 TITLE
连接大样一

工程编号 PROJECT NO.	YH2022-00A	
归档日期 DATE	2022/11/08	
设计阶段 STAGE	版本号 EDITION NO.	图 号 DRAWING No.
报建图	V1.0	建施-13